| 分類 | 洗浄機 |
|---|---|
| 型式 | 122103 JC-2016GOX(標)(開放型) |
| 部分 | PA0055 JC-2016GOX 付属品 |

| 図番 | 品目コード | 品目名 | 数 | 定価 | 備考 | 区分 |
|---|---|---|---|---|---|---|
| | PA0055 | | 1 | | | |
| 01 | 220331 | P31-0(洗浄ｶﾞﾝ) | 1 | ¥21,000 | (標) 付属品 | A3 |
| 02 | 220404 | LC-4(ﾗﾝｽ) | 1 | ¥9,400 | (標) 付属品 | A3 |
| 03 | 391549 | 洗浄ﾉｽﾞﾙ 1549 | 1 | ¥4,000 | (標) 付属品 | A3 |
| 04 | 220380N | ｸﾘｱｰﾌｨﾙﾀｰ(JC) | 1 | ¥12,000 | (標) 付属品 | A3 |
| 05 | 221823 | HD60-30H(ﾎｰｽﾄﾞﾗﾑ)(9H) | 1 | ¥103,000 | (標) 付属品 | A3 |
| 06 | 429006 | 吸水ﾎｰｽ(1/2)(黒) | 1 | ¥7,650 | (本) 付属品 | P |
| 07 | 429007 | 余水ﾎｰｽ(3/8)(黒) | 1 | ¥3,450 | (本) 付属品 | P |
| 08 | 429002 | 吸水ﾌｨﾙﾀｰ(JC) | 1 | ¥3,690 | (本) 付属品 | P |
| 09 | 420477 | ◆工具ｾｯﾄ(JC) | 1 | ¥2,640 | (本) 付属品 | P |
| 10 | 780022M | 片口ﾒｶﾞﾈﾚﾝﾁ M22 | 1 | ¥2,200 | (本) 付属品 | P |

※お手数ですが、ご注文の際は、コードNoと品名を明記くださいますよう、お願い致します。
※品目数が複数の場合、定価欄は単価になります。


精和産業株式会社　本社/東京都江東区大島5-12-7 TEL:03-3638-6911 FAX:03-3638-6921
配送センター/静岡県浜松市中央区大久保町1348 TEL:053-485-6181 FAX:053-485-6180

| 分類 | 洗浄機 |
|---|---|
| 型式 | 122103 JC-2016GO(新)/2016GOX　(標)(開放型) |
| 部分 | BA0091 洗浄機　JC-2016GO(新)/2016GOX　ｱﾝﾛｰﾀﾞｰ部 (新) |

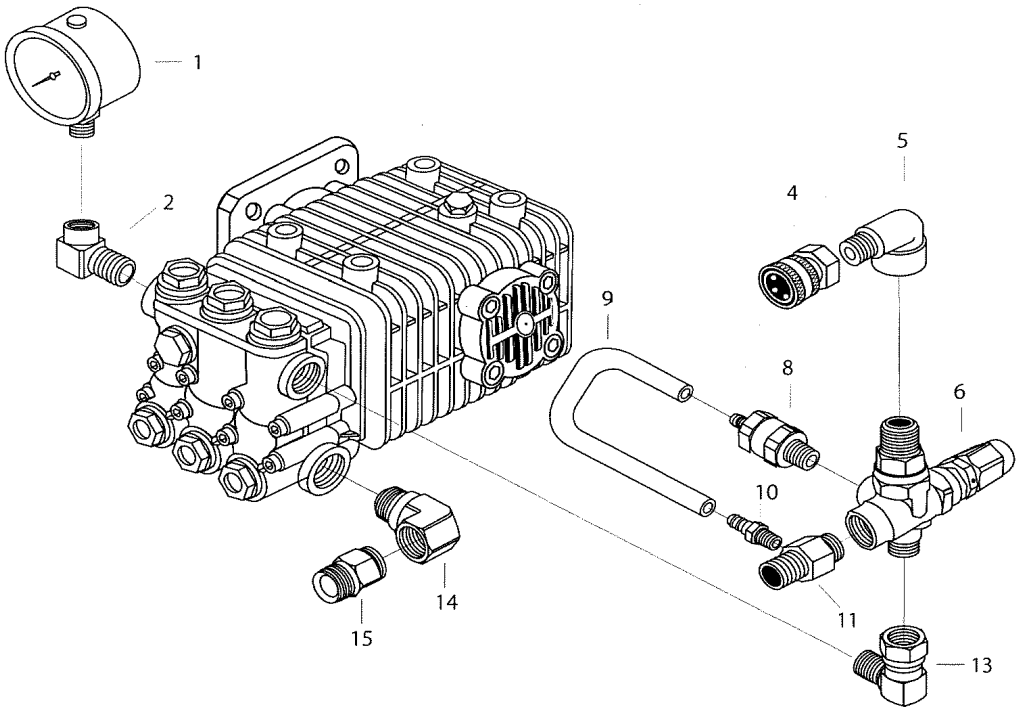



精和産業株式会社　本社/東京都江東区大島5-12-7 TEL:03-3638-6911 FAX:03-3638-6921
配送センター/静岡県浜松市中央区大久保町1348 TEL:053-485-6181 FAX:053-485-6180

| 分類 | 洗浄機 |
|---|---|
| 型式 | 122103 JC-2016GO(新)/2016GOX　(標)(開放型) |
| 部分 | BA0091 洗浄機　JC-2016GO(新)/2016GOX　ｱﾝﾛｰﾀﾞｰ部 (新) |

| 図番 | 品目コード | 品目名 | 数 | 定価 | 備考 | 区分 |
|---|---|---|---|---|---|---|
| | BA0091 | | 1 | | | |
| 01 | 201702A | 圧力計ｹﾞｰｼﾞのみ350K(ｼﾙﾊﾞｰ)(洗浄機用) | 1 | ¥14,520 | | P |
| 02 | 420879 | ｴﾙﾎﾞ3/8PTM×1/4PTF(CTJ1612G,TGC-22PSI) | 1 | ¥3,300 | | P |
| 04 | 222111 | 高圧ｶﾌﾟﾗ 3TSF(SUS) | 1 | ¥5,000 | | A3 |
| 05 | 421072S | ｴﾙﾎﾞ3/8PTM×3/8PTF(SUS)JC100,1011,140G | 1 | ¥6,070 | | P |
| 06 | 422430 | ｱﾝﾛｰﾀﾞｰVB-3 | 1 | ¥20,420 | | P |
| 08 | 422310 | 自動ｴｱ抜ｾｯﾄ(JC100,150,200GL) | 1 | ¥4,620 | | P |
| 09 | 437564 | ﾁｭｰﾌﾞφ10×250L(SGT5,6,150GLB)(透明) | 1 | ¥340 | | P |
| 10 | 422303 | 竹の子ﾆｯﾌﾟﾙ(JC100,200GL) | 1 | ¥720 | | P |
| 11 | 421377 | 余水ｼﾞｮｲﾝﾄ(CTJ1513G,1513SLO) | 1 | ¥3,030 | | P |
| 13 | 401082S | ｴﾙﾎﾞ3/8PFU×3/8PTM(高圧)(SUS) | 1 | ¥7,920 | | P |
| 14 | 438736 | ｴﾙﾎﾞ1/2PTM×1/2PTF(JC100GL,GLB) | 1 | ¥1,980 | | P |
| 15 | 437202C | ｼﾞｮｲﾝﾄ1/2PTM×1/2PFM(MP,JC100,1011GL) | 1 | ¥2,480 | | P |

※お手数ですが、ご注文の際は、コードNoと品名を明記くださいますよう、お願い致します。
※品目数が複数の場合、定価欄は単価になります。


精和産業株式会社　本社/東京都江東区大島5-12-7 TEL:03-3638-6911 FAX:03-3638-6921
配送センター/静岡県浜松市中央区大久保町1348 TEL:053-485-6181 FAX:053-485-6180

| 分類 | 洗浄機 |
|---|---|
| 型式 | 122103 JC-2016GO(旧) (標)(開放型) |
| 部分 | BA0091 洗浄機　JC-2016GO(旧) ｱﾝﾛｰﾀﾞｰ部(旧) |

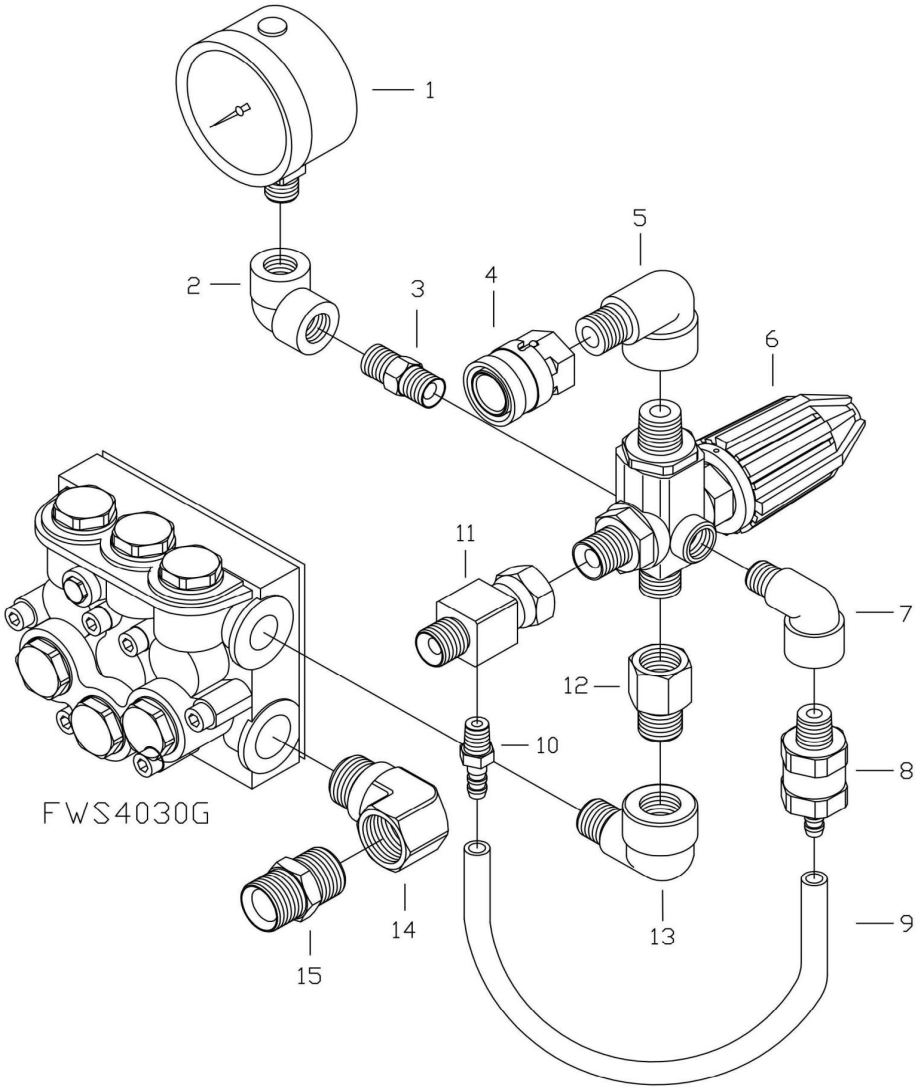



精和産業株式会社　本社/東京都江東区大島5-12-7 TEL:03-3638-6911 FAX:03-3638-6921
配送センター/静岡県浜松市中央区大久保町1348 TEL:053-485-6181 FAX:053-485-6180

| 分類 | 洗浄機 |
|---|---|
| 型式 | 122103 JC-2016GO(旧) (標)(開放型) |
| 部分 | BA0091 洗浄機　JC-2016GO(旧) ｱﾝﾛｰﾀﾞｰ部(旧) |

| 図番 | 品目コード | 品目名 | 数 | 定価 | 備考 | 区分 |
|---|---|---|---|---|---|---|
| | BA0091 | | 1 | | | |
| 01 | 201702A | 圧力計ｹﾞｰｼﾞのみ350K(ｼﾙﾊﾞｰ)(洗浄機用) | 1 | ¥14,520 | | P |
| 02 | 401662S | ｴﾙﾎﾞ1/4PTF×1/4PTF(高圧)(SUS) | 1 | ¥3,690 | | P |
| 03 | 401661S | ｼﾞｮｲﾝﾄ1/4PTM×1/4PTM(SUS)(JC100,140,ACS, | 1 | ¥1,980 | | P |
| 04 | 222111 | 高圧ｶﾌﾟﾗ 3TSF(SUS) | 1 | ¥5,000 | | A3 |
| 05 | 421072S | ｴﾙﾎﾞ3/8PTM×3/8PTF(SUS)JC100,1011,140G | 1 | ¥6,070 | | P |
| 06 | 429008N | ｱﾝﾛｰﾀﾞSUH-200 | 1 | ¥23,760 | | P |
| 07 | 421074S | ｴﾙﾎﾞ1/4PTM×1/4PTF(高圧)(SUS)(JC-GL) | 1 | ¥5,940 | | P |
| 08 | 422310 | 自動ｴｱ抜ｾｯﾄ(JC100,150,200GL) | 1 | ¥4,620 | | P |
| 09 | 437564 | ﾁｭｰﾌﾞφ10×250L(SGT5,6,150GLB)(透明) | 1 | ¥340 | | P |
| 10 | 422303 | 竹の子ﾆｯﾌﾟﾙ(JC100,200GL) | 1 | ¥720 | | P |
| 11 | 421084S | ﾘﾀｰﾝｼﾞｮｲﾝﾄ3/8PFU×3/8PTM(ｳﾁｼｰﾄ)(SUS) | 1 | ¥9,900 | | P |
| 12 | 421072S | ｴﾙﾎﾞ3/8PTM×3/8PTF(SUS)JC100,1011,140G | 1 | ¥6,070 | | P |
| 13 | 438736 | ｴﾙﾎﾞ1/2PTM×1/2PTF(JC100GL,GLB) | 1 | ¥1,980 | | P |
| 14 | 437202C | 吸水ﾊﾟｲﾌﾟ1/2x1/2 (ｼﾞｮｲﾝﾄ1/2PTM×1/2PFM) | 1 | ¥2,480 | | P |

※お手数ですが、ご注文の際は、コードNoと品名を明記くださいますよう、お願い致します。
※品目数が複数の場合、定価欄は単価になります。


精和産業株式会社　本社/東京都江東区大島5-12-7 TEL:03-3638-6911 FAX:03-3638-6921
配送センター/静岡県浜松市中央区大久保町1348 TEL:053-485-6181 FAX:053-485-6180

| 分類 | 洗浄機 |
|---|---|
| 型式 | 122103 JC-2016GOX(標)(開放型) |
| 部分 | BA0063 洗浄機 JC-2016GOX　全体図 |

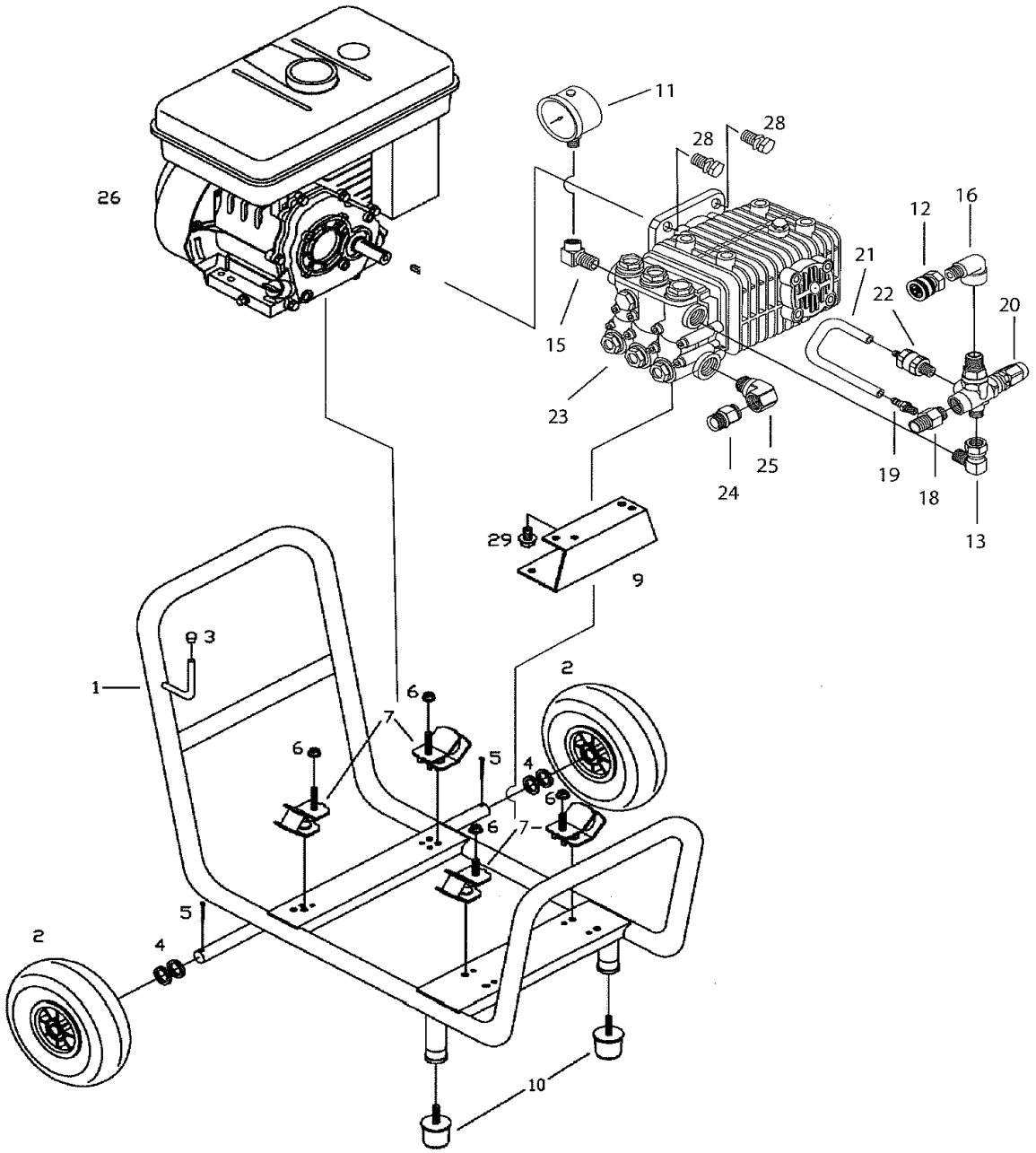



精和産業株式会社　本社/東京都江東区大島5-12-7 TEL:03-3638-6911 FAX:03-3638-6921
配送センター/静岡県浜松市中央区大久保町1348 TEL:053-485-6181 FAX:053-485-6180

| 分類 | 洗浄機 |
|---|---|
| 型式 | 122103 JC-2016GOX(標)(開放型) |
| 部分 | BA0063 洗浄機 JC-2016GOX　全体図 |

| 図番 | 品目コード | 品目名 | 数 | 定価 | 備考 | 区分 |
|---|---|---|---|---|---|---|
| | BA0063 | | 1 | | | |
| 01 | 422305M | 台車三菱1516,2016GOX | 1 | ¥50,160 | 1516GOX AI103148～ | P |
| 02 | 461609 | 車輪200(S100G,SQP,JC150,200GL) | 2 | ¥6,900 | | P |
| 03 | 466606 | ｺﾞﾑｷｬｯﾌﾟ(S全) | 1 | ¥110 | | P |
| 04 | 466608 | ｽﾍﾟｰｻｰ(車軸)(S全) | 4 | ¥60 | | P |
| 05 | 877301 | 割ﾋﾟﾝM4×30 | 2 | ¥60 | | P |
| 06 | 851008 | ﾌﾗﾝｼﾞ付六角ﾅｯﾄM8 | 8 | ¥130 | | P |
| 07 | 421670 | 防振ｺﾞﾑ(新)(GLB) | 4 | ¥2,640 | | P |
| 09 | 422307M | ﾎﾟﾝﾌﾟﾍﾞｰｽ　三菱1516.2016GOX | 1 | ¥15,840 | | P |
| 10 | 409604 | ｽﾄｯﾊﾟｰ(KI40)(HP90,JC150GL/200,TA480) | 2 | ¥1,450 | | P |
| 11 | 201702A | 圧力計ｹﾞｰｼﾞのみ350K(ｼﾙﾊﾞｰ)(洗浄機用) | 1 | ¥14,520 | | P |
| 12 | 222111 | 高圧ｶﾌﾟﾗ 3TSF(SUS) | 1 | ¥5,000 | | A3 |
| 13 | 401082S | ｴﾙﾎﾞ3/8PFU×3/8PTM(高圧)(SUS) | 1 | ¥7,920 | | P |
| 15 | 420879 | ｴﾙﾎﾞ3/8PTF×1/4PTF(CTJ1612G,TGC-22PSI) | 1 | ¥3,300 | | P |
| 16 | 421072S | ｴﾙﾎﾞ3/8PTM×3/8PTF(SUS)JC100,1011,140G | 1 | ¥6,070 | | P |
| 18 | 421377 | 余水ｼﾞｮｲﾝﾄ(CTJ1513G,1513SLO) | 1 | ¥3,030 | | P |
| 19 | 422303 | 竹の子ﾆｯﾌﾟﾙ(JC100,200GL) | 1 | ¥720 | | P |
| 20 | 422430 | ｱﾝﾛｰﾀﾞｰ VB-3 | 1 | ¥20,420 | | P |
| 21 | 437564 | ﾁｭｰﾌﾞφ10×250L(SGT5,6,150GLB)(透明) | 1 | ¥340 | | P |
| 22 | 422310 | 自動ｴｱ抜ｾｯﾄ(JC100,150,200GL) | 1 | ¥4,620 | | P |
| 23 | 421780N | 洗浄ﾎﾟﾝﾌﾟFWS2 4030G(JC1516,2016GO) | 1 | ¥182,000 | | P |
| 24 | 437202C | 吸水ﾊﾟｲﾌﾟ1/2x1/2 (ｼﾞｮｲﾝﾄ1/2PTM×1/2PFM) | 1 | ¥2,480 | | P |
| 25 | 438736 | ｴﾙﾎﾞ1/2PTM×1/2PTF(JC100GL,GLB) | 1 | ¥1,980 | | P |
| 26 | 701947 | GB300LN-100(三菱)(2016GOX) | 1 | ¥240,120 | | P |
| 28 | 840820 | ﾊﾞﾈ､座金付六角ﾎﾞﾙﾄM8×20(黄) | 4 | ¥70 | | P |
| 29 | 840815K | ﾊﾞﾈ､平座金付六角ﾎﾞﾙﾄM8×15 | 2 | ¥130 | | P |

※お手数ですが、ご注文の際は、コードNoと品名を明記くださいますよう、お願い致します。
※品目数が複数の場合、定価欄は単価になります。


精和産業株式会社　本社/東京都江東区大島5-12-7 TEL:03-3638-6911 FAX:03-3638-6921
配送センター/静岡県浜松市中央区大久保町1348 TEL:053-485-6181 FAX:053-485-6180

| 分類 | 洗浄機 |
|---|---|
| 型式 | 122103 JC-1516GO(新)/1516GOX/2016GO(新)/2016GOX　(標)(開放型) |
| 部分 | BA0022 洗浄機JC-1516GO(新)/1516GOX/2016GO(新)2016GOX/ ﾎﾟﾝﾌﾟ部 FWS2 4030G(新) |

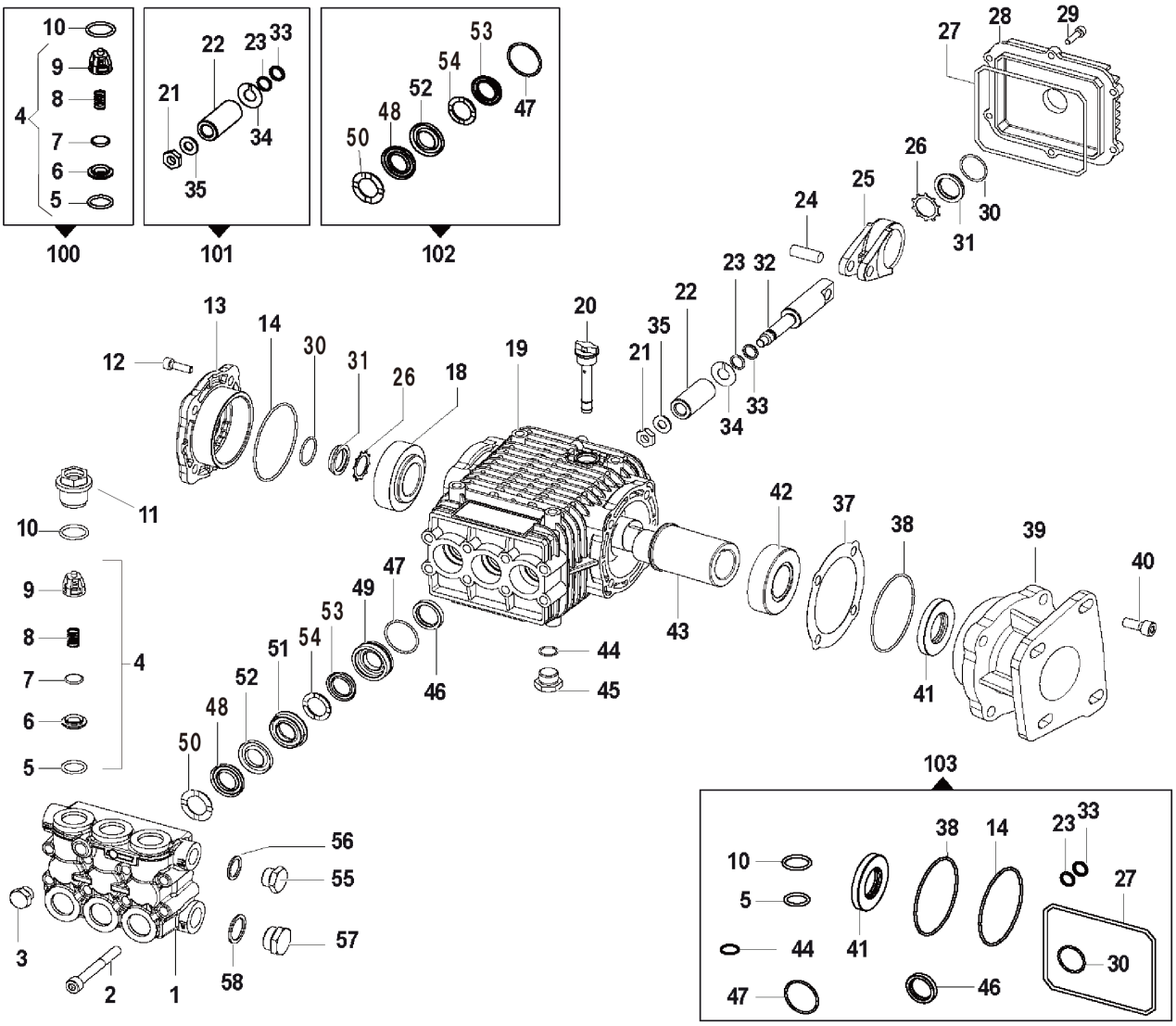



精和産業株式会社　本社/東京都江東区大島5-12-7 TEL:03-3638-6911 FAX:03-3638-6921
配送センター/静岡県浜松市中央区大久保町1348 TEL:053-485-6181 FAX:053-485-6180

| 分類 | 洗浄機 |
|---|---|
| 型式 | 122103 JC-1516GO(新)/1516GOX/2016GO(新)/2016GOX (標)(開放型) |
| 部分 | BA0022 洗浄機JC-1516GO(新)/1516GOX/2016GO(新)2016GOX ﾎﾟﾝﾌﾟ部 FWS2 4030G(新) |

| 図番 | 品目コード | 品目名 | 数 | 定価 | 備考 | 区分 |
|---|---|---|---|---|---|---|
| | BA0022 | | 1 | | | |
| 01 | 423400 | ﾏﾆﾎｰﾙﾄﾞ(FWS2 4030G) | 1 | | 手配品 | P |
| 02 | 423401 | ｽｸﾘｭｰM8×70(FWS4030G) | 8 | ¥270 | | P |
| 03 | 423402 | ｷｬｯﾌﾟG1/4″(FWS4030G) | 1 | ¥690 | | P |
| 04 | 423155 | ﾊﾞﾙﾌﾞASSY(LWS3514G.FWS4030G) | 1 | ¥2,250 | 5-9含 | P |
| 05 | 423104 | Oﾘﾝｸﾞ2.62×17.13mm(LWS3514G) | 6 | ¥190 | | P |
| 10 | 423109 | Oﾘﾝｸﾞ2.62×20.24mm(LWS3514G) | 6 | ¥230 | | P |
| 11 | 423110 | ﾊﾞﾙﾌﾞｷｬｯﾌﾟ(LWS3514G) | 6 | ¥1,710 | | P |
| 12 | 423428 | ｽｸﾘｭｰM8×22(FWS4030G) | 4 | ¥250 | | P |
| 13 | 423458 | ﾌﾗﾝｼﾞ(FWS2 4030G) | 1 | ¥27,720 | | P |
| 14 | 423452 | Oﾘﾝｸﾞφ2x70(FWS2 4030G) | 1 | ¥260 | | P |
| 18 | 423453 | ﾛｰﾗｰﾍﾞｱﾘﾝｸﾞφ30x62x21.25(FWS2 4030G) | 1 | ¥6,730 | | P |
| 19 | 421421 | ｸﾗﾝｸｹｰｽ(FWS2 4030G) | 1 | ¥36,000 | | P |
| 20 | 423118 | ｵｲﾙﾃﾞｨｯﾌﾟｽﾃｨｯｸ(LWS3514G) | 1 | ¥1,240 | | P |
| 21 | 423412 | ﾋﾟｽﾄﾝﾅｯﾄ(FWS2 4030G) | 3 | | 手配品 | P |
| 22 | 423414 | ﾋﾟｽﾄﾝ(FWS4030G) | 3 | ¥11,230 | | P |
| 23 | 423416 | Oﾘﾝｸﾞ1.78×7.66mm(FWS4030G) | 3 | ¥220 | | P |
| 24 | 423419 | ﾘｽﾄﾋﾟﾝ(FWS4030G) | 3 | ¥1,180 | | P |
| 25 | 423420 | ｺﾝﾛｯﾄﾞ(FWS4030G) | 3 | ¥9,640 | | P |
| 26 | 423135 | ｽﾅｯﾌﾟﾘﾝｸﾞ(LWS3514G) | 1 | ¥480 | | P |
| 27 | 423424 | Oﾘﾝｸﾞ2.62×107.62mm(FWS4030G) | 1 | ¥400 | | P |
| 28 | 423425 | ｸﾗﾝｸｹｰｽｶﾊﾞｰ(ﾘｱ)(FWS4030G) | 1 | ¥4,410 | | P |
| 29 | 423426 | ｽｸﾘｭｰM5×20(FWS4030G) | 6 | ¥100 | | P |
| 30 | 423137 | Oﾘﾝｸﾞ1.78×23.52mm(LWS3514G) | 1 | ¥200 | | P |
| 31 | 423423 | ｵｲﾙｲﾝｼﾞｹｰﾀｰ(FWS4030G) | 1 | ¥930 | | P |
| 32 | 423418 | ﾋﾟｽﾄﾝｶﾞｲﾄﾞ(FWS4030G) | 3 | ¥8,640 | | P |
| 33 | 423417 | ﾊﾞｯｸｱｯﾌﾟﾘﾝｸﾞ(FWS4030G) | 3 | ¥210 | | P |
| 34 | 423415 | 水切ﾜｯｼｬ(FWS4030G) | 3 | ¥320 | | P |
| 35 | 423413 | ﾋﾟｽﾄﾝﾜｯｼｬ(FWS4030G) | 3 | ¥480 | | P |
| 38 | 423438 | Oﾘﾝｸﾞ(ｹｰｽﾌﾗﾝｼﾞ)(FWS4030G) | 1 | ¥200 | | P |
| 39 | 423439 | ｹｰｽﾌﾗﾝｼﾞ(FWS2 4030G) | 1 | | 手配品 | P |
| 40 | 423147 | ｽｸﾘｭｰM6×20(LWS3514G) | 4 | ¥210 | | P |
| 42 | 423456 | ﾛｰﾗｰﾍﾞｱﾘﾝｸﾞφ40x68x19(FWS2 4030G) | 1 | ¥15,840 | | P |
| 43 | 423440 | ｸﾗﾝｸｼｬﾌﾄ(FWS4030G) | 1 | ¥38,280 | | P |
| 44 | 423427 | Oﾘﾝｸﾞ1.78×14mm(FWS4030G) | 1 | ¥100 | | P |
| 45 | 423142 | ｷｬｯﾌﾟG3/8(LWS3514G) | 2 | ¥1,800 | | P |
| 46 | 423454 | ｵｲﾙｼｰﾙφ20x28x5(FWS2 4030G) | 3 | ¥2,900 | | P |
| 47 | 421710 | Oﾘﾝｸﾞφ1.78×31.47(GL,GLB,GSB) | 3 | ¥220 | | P |


精和産業株式会社 本社/東京都江東区大島5-12-7 TEL:03-3638-6911 FAX:03-3638-6921
配送センター/静岡県浜松市中央区大久保町1348 TEL:053-485-6181 FAX:053-485-6180

| 分類 | 洗浄機 |
|---|---|
| 型式 | 122103 JC-1516GO(新)/1516GOX/2016GO(新)/2016GOX (標)(開放型) |
| 部分 | BA0022 洗浄機JC-1516GO(新)/1516GOX/2016GO(新)2016GOX ﾎﾟﾝﾌﾟ部 FWS2 4030G(新) |

| 図番 | 品目コード | 品目名 | 数 | 定価 | 備考 | 区分 |
|---|---|---|---|---|---|---|
| 48 | 421708 | 高圧ｼｰﾙ(GL,GLB,GSB)880320 | 3 | ¥4,050 | | P |
| 49 | 423455 | ﾊﾟｯｷﾝﾘﾃｰﾅ(FWS2 4030G) | 3 | ¥4,960 | | P |
| 50 | 423404 | ﾍｯﾄﾞﾘﾝｸﾞ(FWS4030G) | 3 | ¥320 | | P |
| 52 | 423406 | 低圧ﾊﾟｯｷﾝ(FWS4030G) | 3 | ¥1,380 | | P |
| 53 | 423121 | 高圧ﾊﾟｯｷﾝ(LWS3514G) | 3 | ¥2,200 | | P |
| 54 | 423120 | ﾍｯﾄﾞﾘﾝｸﾞ(LWS3514G) | 3 | ¥350 | | P |
| 55 | 423142 | ｷｬｯﾌﾟG3/8(LWS3514G) | 2 | ¥1,800 | | P |
| 56 | 423144 | ﾜｯｼｬ16.7×22×1.5mm(LWS3514G) | 1 | ¥230 | | P |
| 57 | 423145 | ｷｬｯﾌﾟG1/2(LWS3514G) | 1 | ¥1,380 | | P |
| 58 | 423146 | ﾜｯｼｬ21.2×27×1.5mm(LWS3514G) | 1 | ¥260 | | P |
| 100 | 423103 | KITA(ﾊﾞﾙﾌﾞ)(1ｾｯﾄ6個入)(LWS3020,3514G/FWS | 1 | ¥13,000 | 5-10含 (1台分) | P |
| 101 | 423411 | KITC(ﾋﾟｽﾄﾝ)(FWS4030G) | 1 | ¥29,000 | 21-33含 (1台分) | P |
| 102 | 423457 | ﾊﾟｯｷﾝｾｯﾄ(FWS2 4030G) | 1 | ¥26,220 | 47-54含 (1台分) | P |
| 103 | | ｵｲﾙｼｰﾙｷｯﾄ | 1 | | 手配品 | P |

※お手数ですが、ご注文の際は、コードNoと品名を明記くださいますよう、お願い致します。
※品目数が複数の場合、定価欄は単価になります。


精和産業株式会社 本社/東京都江東区大島5-12-7 TEL:03-3638-6911 FAX:03-3638-6921
配送センター/静岡県浜松市中央区大久保町1348 TEL:053-485-6181 FAX:053-485-6180

| 分類 | 洗浄機 |
|---|---|
| 型式 | 122103 JC-1516G0(旧)/2016G0(旧) (開放型) |
| 部分 | BA0022 洗浄機JC-1516G0(旧)/2016G0(旧) ﾎﾟﾝﾌﾟ部 FWS 4030G(旧) |

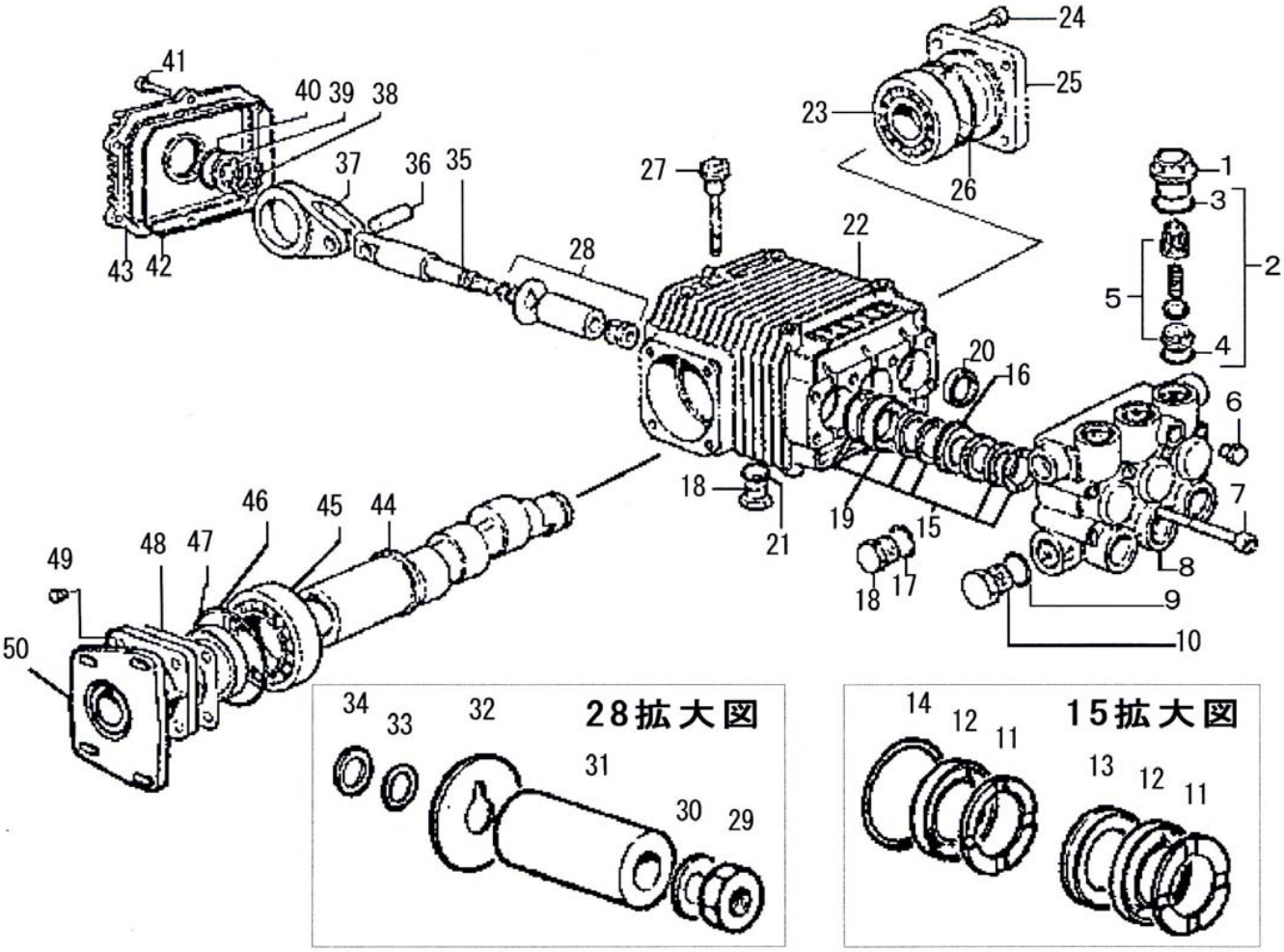



精和産業株式会社　本社/東京都江東区大島5-12-7 TEL:03-3638-6911 FAX:03-3638-6921
配送センター/静岡県浜松市中央区大久保町1348 TEL:053-485-6181 FAX:053-485-6180

| 分類 | 洗浄機 |
|---|---|
| 型式 | 122103 JC-1516G0(旧)/2016G0(旧)　(標)(開放型) |
| 部分 | BA0022 洗浄機JC-1516G0(旧)/2016G0(旧) ﾎﾟﾝﾌﾟ部 FWS 4030G(旧) |

| 図番 | 品目コード | 品目名 | 数 | 定価 | 備考 | 区分 |
|---|---|---|---|---|---|---|
| | BA0022 | | 1 | | | |
| 01 | 423110 | ﾊﾞﾙﾌﾞｷｬｯﾌﾟ(LWS3514G) | 6 | ¥1,710 | | P |
| 02 | 423103 | KITA(ﾊﾞﾙﾌﾞ)(1ｾｯﾄ6個入)(LWS3020,3514G/FWS | 1 | ¥13,000 | 3-5含 (1台分) | P |
| 03 | 423109 | Oﾘﾝｸﾞ2.62×20.24mm(LWS3514G) | 6 | ¥230 | | P |
| 04 | 423104 | Oﾘﾝｸﾞ2.62×17.13mm(LWS3514G) | 6 | ¥190 | | P |
| 05 | 423155 | ﾊﾞﾙﾌﾞASSY(LWS3514G.FWS4030G) | 6 | ¥2,250 | | P |
| 06 | 423402 | ｷｬｯﾌﾟG1/4″(FWS4030G) | 1 | ¥690 | | P |
| 07 | 423401 | ｽｸﾘｭｰM8×70(FWS4030G) | 8 | ¥270 | | P |
| 08 | 423400 | ﾏﾆﾎｰﾙﾄﾞ(FWS4030G) | 1 | | 廃番 | |
| 09 | 423146 | ﾜｯｼｬ21.2×27×1.5mm(LWS3514G) | 1 | ¥260 | | P |
| 10 | 423145 | ｷｬｯﾌﾟG1/2(LWS3514G) | 1 | ¥1,380 | | P |
| 11 | 423404 | ﾍｯﾄﾞﾘﾝｸﾞ(FWS4030G) | 6 | ¥320 | | P |
| 12 | 421708 | 高圧ｼｰﾙ(GL,GLB,GSB)880320 | 6 | ¥4,050 | | P |
| 13 | 423406 | 低圧ﾊﾟｯｷﾝ(FWS4030G) | 3 | ¥1,380 | | P |
| 14 | 421710 | Oﾘﾝｸﾞφ1.78×31.47(GL,GLB,GSB) | 3 | ¥220 | | P |
| 15 | 423403 | KITB(ﾊﾟｯｷﾝｾｯﾄ)(FWS4030G) | 1 | ¥22,000 | 11-14含 (1台分) | P |
| 16 | 423408 | ｲﾝﾀｰﾐｯﾄﾞﾘﾝｸﾞ(FWS4030G) | 3 | ¥1,790 | | P |
| 17 | 423144 | ﾜｯｼｬ16.7×22×1.5mm(LWS3514G) | 1 | ¥230 | | P |
| 18 | 423142 | ｷｬｯﾌﾟG3/8(LWS3514G) | 2 | ¥1,800 | | P |
| 19 | 423409 | ﾊﾟｯｷﾝﾘﾃｰﾅｰ(FWS4030G) | 3 | ¥3,900 | | P |
| 20 | 423410 | ｵｲﾙｼｰﾙ20×30×5mm(FWS4030G) | 3 | ¥1,100 | | P |
| 21 | 423427 | Oﾘﾝｸﾞ1.78×14mm(FWS4030G) | 1 | ¥100 | | P |
| 22 | 423421 | ｸﾗﾝｸｹｰｽ(FWS4030G) | 1 | ¥36,000 | | P |
| 23 | 423437 | ﾛｰﾗｰﾍﾞｱﾘﾝｸﾞ(FWS4030G) | 1 | | 廃番 | |
| 24 | 423147 | ｽｸﾘｭｰM6×20(LWS3514G) | 4 | ¥210 | | P |
| 25 | 423439 | ｹｰｽﾌﾗﾝｼﾞ(FWS4030G) | 1 | | 廃番 | |
| 26 | 423438 | Oﾘﾝｸﾞ(ｹｰｽﾌﾗﾝｼﾞ)(FWS4030G) | 1 | ¥200 | | P |
| 27 | 423118 | ｵｲﾙﾃﾞｨｯﾌﾟｽﾃｨｯｸ(LWS3514G) | 1 | ¥1,240 | | P |
| 28 | 423411 | KITC(ﾋﾟｽﾄﾝ)(FWS4030G) | 1 | ¥29,000 | 29-34含 (1台分) | P |
| 29 | 423412 | ﾋﾟｽﾄﾝﾅｯﾄ(FWS4030G) | 3 | | 廃番 | |
| 30 | 423413 | ﾋﾟｽﾄﾝﾜｯｼｬ(FWS4030G) | 3 | ¥480 | | P |
| 31 | 423414 | ﾋﾟｽﾄﾝ(FWS4030G) | 3 | ¥11,230 | | P |
| 32 | 423415 | 水切ﾜｯｼｬ(FWS4030G) | 3 | ¥320 | | P |
| 33 | 423416 | Oﾘﾝｸﾞ1.78×7.66mm(FWS4030G) | 3 | ¥220 | | P |
| 34 | 423417 | ﾊﾞｯｸｱｯﾌﾟﾘﾝｸﾞ(FWS4030G) | 3 | ¥210 | | P |
| 35 | 423418 | ﾋﾟｽﾄﾝｶﾞｲﾄﾞ(FWS4030G) | 3 | ¥8,640 | | P |
| 36 | 423419 | ﾘｽﾄﾋﾟﾝ(FWS4030G) | 3 | ¥1,180 | | P |


精和産業株式会社　本社/東京都江東区大島5-12-7 TEL:03-3638-6911 FAX:03-3638-6921
配送センター/静岡県浜松市中央区大久保町1348 TEL:053-485-6181 FAX:053-485-6180

| 分類 | 洗浄機 |
|---|---|
| 型式 | 122103 JC-1516G0(旧)/2016G0(旧)　(標)(開放型) |
| 部分 | BA0022 洗浄機JC-1516G0(旧)/2016G0(旧)　ﾎﾟﾝﾌﾟ部 FWS 4030G(旧) |

| 図番 | 品目コード | 品目名 | 数 | 定価 | 備考 | 区分 |
|---|---|---|---|---|---|---|
| 37 | 423420 | ｺﾝﾛｯﾄﾞ(FWS4030G) | 3 | ¥9,640 | | P |
| 38 | 423135 | ｽﾅｯﾌﾟﾘﾝｸﾞ(LWS3514G) | 1 | ¥480 | | P |
| 39 | 423423 | ｵｲﾙｲﾝｼﾞｹｰﾀｰ(FWS4030G) | 1 | ¥930 | | P |
| 40 | 423137 | Oﾘﾝｸﾞ1.78×23.52mm(LWS3514G) | 1 | ¥200 | | P |
| 41 | 423426 | ｽｸﾘｭｰM5×20(FWS4030G) | 6 | ¥100 | | P |
| 42 | 423424 | Oﾘﾝｸﾞ2.62×107.62mm(FWS4030G) | 1 | ¥400 | | P |
| 43 | 423425 | ｸﾗﾝｸｹｰｽｶﾊﾞｰ(ﾘｱ)(FWS4030G) | 1 | ¥4,410 | | P |
| 44 | 423440 | ｸﾗﾝｸｼｬﾌﾄ(FWS4030G) | 1 | ¥38,280 | | P |
| 45 | 423436 | ﾛｰﾗｰﾍﾞｱﾘﾝｸﾞ40×68×19(FWS4030G) | 1 | | 廃番 | |
| 46 | 423435 | Oﾘﾝｸﾞ1.78×63.22mm(FWS4030G) | 1 | ¥270 | | P |
| 47 | 423434 | ｵｲﾙｼｰﾙ40×52×7mm(FWS4030G) | 1 | ¥1,720 | | P |
| 48 | 423430 | ｼﾑφ68(0.05mm)(FWS4030G) | 1 | ¥270 | 4枚ｾｯﾄ | P |
| 49 | 423428 | ｽｸﾘｭｰM8×22(FWS4030G) | 4 | ¥250 | | P |
| 50 | 423429 | ﾌﾗﾝｼﾞ(FWS4030G) | 1 | ¥11,730 | | P |

※お手数ですが、ご注文の際は、コードNoと品名を明記くださいますよう、お願い致します。
※品目数が複数の場合、定価欄は単価になります。


精和産業株式会社　本社/東京都江東区大島5-12-7 TEL:03-3638-6911 FAX:03-3638-6921
配送センター/静岡県浜松市中央区大久保町1348 TEL:053-485-6181 FAX:053-485-6180

| 分類 | 洗浄機 |
|---|---|
| 型式 | 122103 JC-1516GO(新)/1516GOX/2016GO(新)/2016GOX　(標)(開放型) |
| 部分 | BA0069 ｱﾝﾛｰﾀﾞｰ VB-3 |

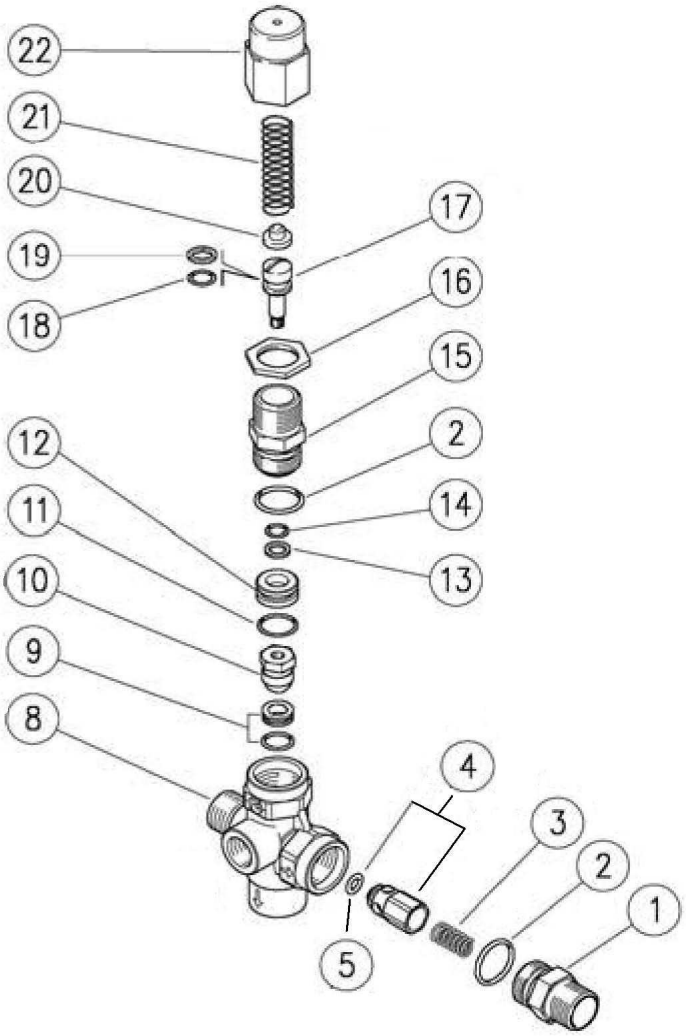



精和産業株式会社　本社/東京都江東区大島5-12-7 TEL:03-3638-6911 FAX:03-3638-6921
配送センター/静岡県浜松市中央区大久保町1348 TEL:053-485-6181 FAX:053-485-6180

| 分類 | 洗浄機 |
|---|---|
| 型式 | 122103 JC-1516GO(新)/1516GOX/2016GO(新)/2016GOX　(標)(開放型) |
| 部分 | BA0069 ｱﾝﾛｰﾀﾞｰ VB-3 |

| 図番 | 品目コード | 品目名 | 数 | 定価 | 備考 | 区分 |
|---|---|---|---|---|---|---|
| | BA0069 | | 1 | | | |
| 00 | 423450 | ﾘﾍﾟｱｷｯﾄ(VB3) | 1 | ¥4,100 | 2,5,9,10,11,13,14,18,19 含 | P |
| 01 | 422085 | ｼﾞｮｲﾝﾄ(VB3) | 1 | ¥1,980 | | P |
| 02 | 422086 | Oﾘﾝｸﾞ(VB3) | 2 | ¥100 | | P |
| 03 | 422087 | ｽﾌﾟﾘﾝｸﾞ(VB3) | 1 | ¥380 | | P |
| 04 | 422088A | ｼｭｰﾀｰﾋﾟﾝ(Oﾘﾝｸﾞ付き)(VB3) | 1 | ¥1,500 | 5含 | P |
| 08 | 422090 | ﾊｳｼﾞﾝｸﾞ(VB3) | 1 | ¥7,590 | | P |
| 09 | 422091 | ｼｰﾄ(VB3) | 1 | ¥1,300 | | P |
| 10 | 422092 | ｻﾎﾟｰﾄ(VB3) | 1 | ¥1,500 | | P |
| 11 | 422093 | Oﾘﾝｸﾞ(VB3) | 1 | ¥150 | | P |
| 12 | 422094 | ｽﾍﾟｰｻｰﾘﾝｸﾞ(VB3) | 1 | ¥1,600 | | P |
| 13 | 422095 | ﾊﾞｯｸｱｯﾌﾟﾘﾝｸﾞ(VB3) | 1 | ¥330 | | P |
| 14 | 422096 | Oﾘﾝｸﾞ(VB3) | 1 | ¥130 | | P |
| 15 | 422097 | ﾋﾟｽﾄﾝﾎﾙﾀﾞｰ(VB3) | 1 | ¥4,350 | | P |
| 16 | 422098 | ﾛｯｸﾅｯﾄ(VB3) | 1 | ¥420 | | P |
| 17 | 422099 | ﾋﾟｽﾄﾝ(VB3) | 1 | ¥2,800 | | P |
| 18 | 422101 | Oﾘﾝｸﾞ(VB3) | 1 | ¥180 | | P |
| 19 | 422103 | ﾊﾞｯｸｱｯﾌﾟﾘﾝｸﾞ(VB3) | 1 | ¥370 | | P |
| 20 | 422082 | ｽﾌﾟﾘﾝｸﾞ座金(VB7) | 1 | ¥280 | | P |
| 21 | 422104 | ｽﾌﾟﾘﾝｸﾞ(VB3) | 1 | ¥1,230 | | P |
| 22 | 422083 | 調圧ﾅｯﾄ(VB7) | 1 | ¥3,310 | | P |

※お手数ですが、ご注文の際は、コードNoと品名を明記くださいますよう、お願い致します。
※品目数が複数の場合、定価欄は単価になります。


精和産業株式会社　本社/東京都江東区大島5-12-7 TEL:03-3638-6911 FAX:03-3638-6921
配送センター/静岡県浜松市中央区大久保町1348 TEL:053-485-6181 FAX:053-485-6180

| 分類 | 洗浄機 |
|---|---|
| 型式 | 122103 JC-1516GO(旧)/2016GO(旧)　(標)(開放型) |
| 部分 | BA0021 ｱﾝﾛｰﾀﾞｰ SUH-200 |

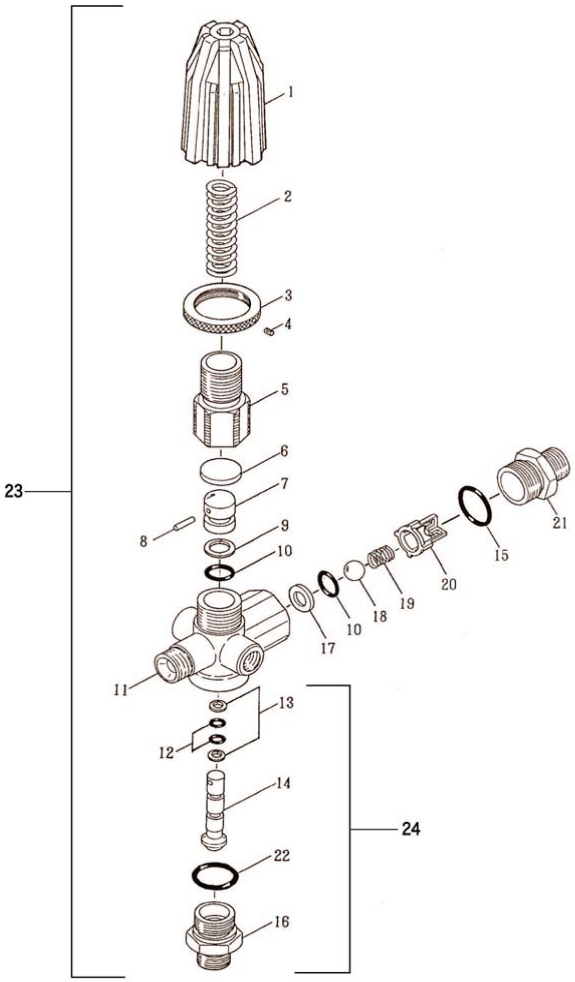



精和産業株式会社　本社/東京都江東区大島5-12-7 TEL:03-3638-6911 FAX:03-3638-6921
配送センター/静岡県浜松市中央区大久保町1348 TEL:053-485-6181 FAX:053-485-6180

| 分類 | 洗浄機 |
|---|---|
| 型式 | 122103 JC-1516GO(旧)2016GO(旧)　(標)(開放型) |
| 部分 | BA0021 ｱﾝﾛｰﾀﾞｰ SUH-200 |

| 図番 | 品目コード | 品目名 | 数 | 定価 | 備考 | 区分 |
|---|---|---|---|---|---|---|
| | BA0021 | | 1 | | | |
| 01 | 429813 | 調整ﾉﾌﾞ(SUH200) | 1 | ¥4,140 | | P |
| 02 | 429810 | ﾊﾞﾙﾌﾞ調整ｽﾌﾟﾘﾝｸﾞ(SUH200) | 1 | ¥1,100 | | P |
| 03 | 429812 | ﾛｯｸﾅｯﾄ(SUH200) | 1 | ¥1,100 | | P |
| 04 | 810304S | 六角穴付止ﾒﾈｼﾞM3×4(SUS) | 1 | ¥60 | | P |
| 05 | 429811 | ｽﾌﾟﾘﾝｸﾞｶﾞｲﾄﾞ(SUH200) | 1 | ¥2,480 | | P |
| 06 | 429809S | ｽﾌﾟﾘﾝｸﾞｼｰﾄ(SUH200)(SUS) | 1 | ¥550 | | P |
| 07 | 428507 | ｱｯﾊﾟｰﾋﾟｽﾄﾝ(ｼﾞﾏﾃｯｸ,SUH200) | 1 | ¥2,370 | | P |
| 08 | 428508 | 平行ﾋﾟﾝφ3×12(ｼﾞﾏﾃｯｸ,SUH200) | 1 | ¥390 | | P |
| 09 | 888010C | ﾊﾞｯｸｱｯﾌﾟﾘﾝｸﾞP-10A | 1 | ¥390 | | P |
| 10 | 428510 | OﾘﾝｸﾞAS568-110(ｼﾞﾏﾃｯｸ,SUH200) | 2 | ¥370 | | P |
| 11 | 429801 | ｱﾝﾛｰﾀﾞ本体(SUH200) | 1 | ¥10,080 | | P |
| 12 | 880005 | OﾘﾝｸﾞP-5(JC,PE18,25,ACG,SBR260,洗剤混) | 2 | ¥260 | | P |
| 13 | 888005 | ﾊﾞｯｸｱｯﾌﾟﾘﾝｸﾞP-5 | 2 | ¥260 | | P |
| 14 | 428512N | ﾛｰﾜｰﾋﾟｽﾄﾝ(ｼﾞﾏﾃｯｸ,SUH200)(新) | 1 | ¥3,300 | | P |
| 15 | 880018 | OﾘﾝｸﾞP-18 | 1 | ¥260 | | P |
| 16 | 428516 | ﾊﾞﾙﾌﾞｼｰﾄ(ｼﾞﾏﾃｯｸ､SUH200) | 1 | ¥2,370 | | P |
| 17 | 429808 | 吐出弁座(SUH200) | 1 | ¥690 | | P |
| 18 | 429819 | ﾎﾞｰﾙ(13/32)(SUS)(SUH200) | 1 | ¥410 | | P |
| 19 | 429807 | 吐出ｽﾌﾟﾘﾝｸﾞ(SUH200) | 1 | ¥340 | | P |
| 20 | 429806 | ﾎﾞｰﾙｶﾞｲﾄﾞ(SUH200) | 1 | ¥690 | | P |
| 21 | 429805 | 吐出ｼﾞｮｲﾝﾄ(SUH200) | 1 | ¥1,720 | | P |
| 22 | 428520 | OﾘﾝｸﾞJASO-1018(ｼﾞﾏﾃｯｸ,SUH200) | 1 | ¥520 | | P |
| 23 | 429008N | ｱﾝﾛｰﾀﾞSUH-200 | 1 | ¥23,760 | 1-22 含 | P |
| 24 | 428512S | ﾛｰﾜｰﾋﾟｽﾄﾝ､ﾊﾞﾙﾌﾞｼｰﾄｾｯﾄ(SUH200) | 1 | ¥7,260 | 12,13,14,16,22 含 | P |

※お手数ですが、ご注文の際は、コードNoと品名を明記くださいますよう、お願い致します。
※品目数が複数の場合、定価欄は単価になります。


精和産業株式会社　本社/東京都江東区大島5-12-7 TEL:03-3638-6911 FAX:03-3638-6921
配送センター/静岡県浜松市中央区大久保町1348 TEL:053-485-6181 FAX:053-485-6180