分類	洗浄機
型式	122106 JC-2014KB(標)(防音型)
部分	PA0066 JC-2014KB 付属品

図番	品目コード	品目名	数	定価	備考	区分
01	220331	P31-0(洗浄ｶﾞﾝ)	1	¥21,000	(標) 付属品	A3
02	220404	LC-4(ﾗﾝｽ)	1	¥9,400	(標) 付属品	A3
03	391543	洗浄ﾉｽﾞﾙ 1543	1	¥4,000	(標) 付属品	A3
04	220380N	ｸﾘｱｰﾌｨﾙﾀｰ(JC)	1	¥12,000	(標) 付属品	A3
05	221823	HD60-30H(ﾎｰｽﾄﾞﾗﾑ)(9H)	1	¥103,000	(標) 付属品	A3
06	429006	吸水ﾎｰｽ(1/2)(黒)	1	¥7,650	(本) 付属品	P
07	429007	余水ﾎｰｽ(3/8)(黒)	1	¥3,450	(本) 付属品	P
08	429002	吸水ﾌｨﾙﾀｰ(JC)	1	¥3,690	(本) 付属品	P
09	420477	◆工具ｾｯﾄ(JC)	1	¥2,640	(本) 付属品	P
10	781012	両口ｽﾊﾟﾅ10×12	1	¥1,100	(本) 付属品	P
11	421980	洗浄ﾎﾟﾝﾌﾟSRKA3.5G29JM-S(JC2014GP)	1		廃番	P
12	422036	高圧ﾎﾟﾝﾌﾟGSRKA3.5G29JM-S(JC2014GP)	1	¥183,480	(新) AB21430～	P
13	422605N	◆ﾏﾌﾗｰﾎﾞｯｸｽ(JC2014KB)	1	¥33,120	(新)	P

※お手数ですが、ご注文の際は、コードNoと品名を明記くださいますよう、お願い致します。
※品目数が複数の場合、定価欄は単価になります。

精和産業株式会社　本社/東京都江東区大島5-12-7 TEL:03-3638-6911 FAX:03-3638-6921
配送センター/静岡県浜松市中央区大久保町1348 TEL:053-485-6181 FAX:053-485-6180

分類	洗浄機
型式	122106 JC-2014KB(標)(防音型)
部分	BA0104 防音洗浄機　JC-2014KB/全体図（AB21430～）

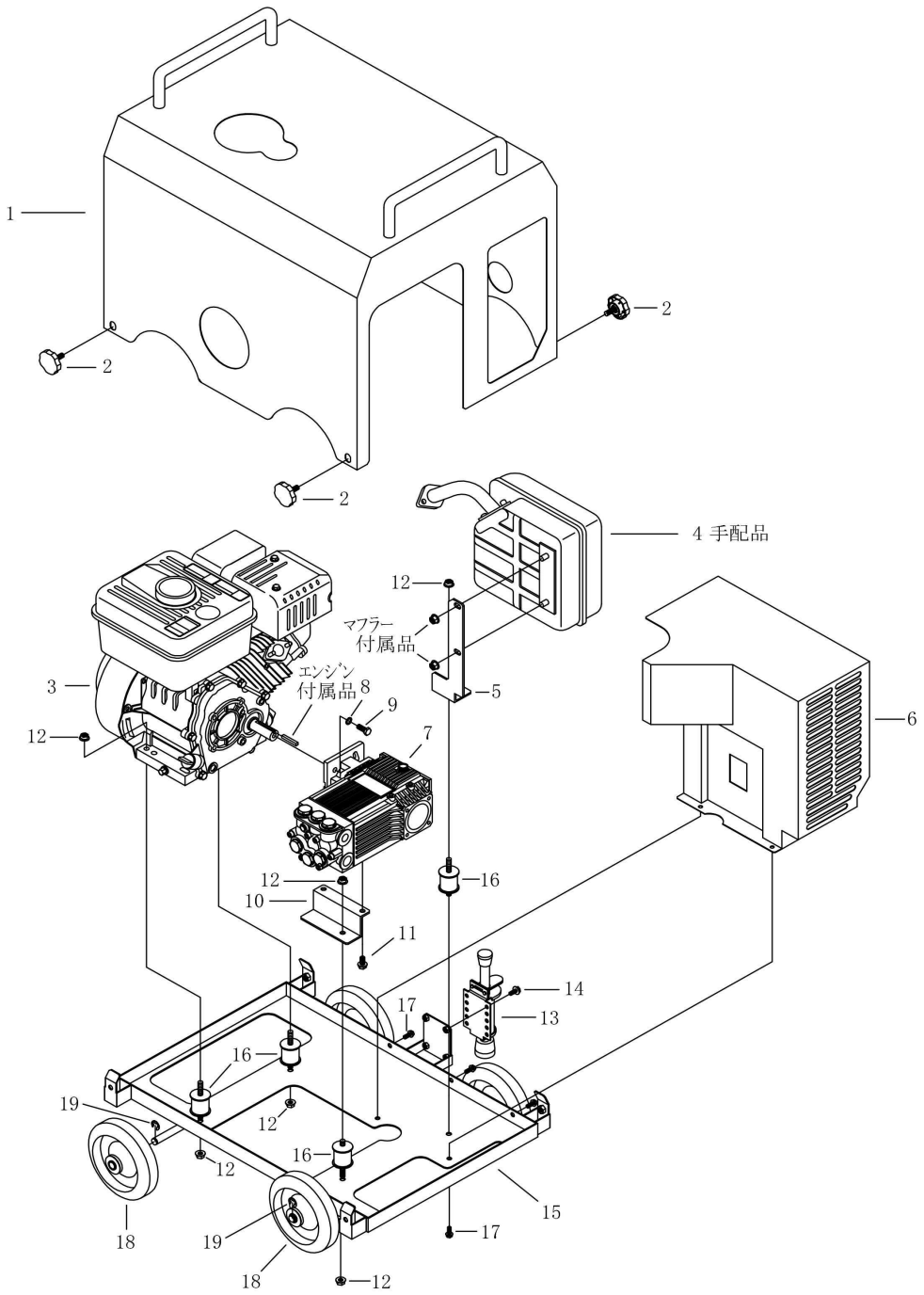

精和産業株式会社　本社/東京都江東区大島5-12-7 TEL:03-3638-6911 FAX:03-3638-6921
配送センター/静岡県浜松市中央区大久保町1348 TEL:053-485-6181 FAX:053-485-6180

分類	洗浄機
型式	122106 JC-2014KB(標)(防音型)
部分	BA0104 防音洗浄機　JC-2014KB/全体図（AB21430～）

図番	品目コード	品目名	数	定価	備考	区分
01	422601	◆ﾒｲﾝｶﾊﾞｰ(JC2014KB)	1	¥53,820		P
02	422411	ﾉﾌﾞﾎﾞﾙﾄM8×20(JC1612KB)	4	¥260		P
03	701930A	GB300LN-120(三菱)(1516KB/2014KB)	1	¥234,600		P
04	999001	ﾏﾌﾗｰ（三菱手配品　KM17024AA)	1			Y
05	422606	ﾏﾌﾗｰｽﾃｰ(JC2014KB)	1	¥6,900		P
06	422605N	◆ﾏﾌﾗｰﾎﾞｯｸｽ(JC2014KB)	1	¥33,120	断熱材付	P
07	422036	高圧ﾎﾟﾝﾌﾟGSRKA3.5G29JM-S(JC2014GP)	1	¥183,480		P
08	862008K	ﾊﾞﾈ座金M8(ｸﾛﾒｰﾄ)	4	¥130		P
09	820825	六角ﾎﾞﾙﾄM8×25	4	¥60		P
10	422609	ﾎﾟﾝﾌﾟｽﾃｰ(JC2014KB)	1	¥5,520		P
11	840815K	ﾊﾞﾈ、平座金付六角ﾎﾞﾙﾄM8×15	2	¥130		P
12	851008	ﾌﾗﾝｼﾞ付六角ﾅｯﾄM8	8	¥130		P
13	420889	ｽﾄｯﾊﾟｰ(JC用)	1	¥4,830		P
14	829612A	ﾌﾗﾝｼﾞ付六角ﾎﾞﾙﾄ M6×12(白)	4	¥130		P
15	422604	ｼｬｰｼ(JC2014KB)	1	¥33,120		P
16	432735	防振ｺﾞﾑ(DPN +)	4	¥1,580		P
17	820615J	十字穴付六角ｱｯﾌﾟｾｯﾄﾈｼﾞ　M6×15	5	¥60		P
18	432736	車輪(φ150)(DPN)	4	¥2,760		P
19	872009	E型止め輪ETW-9(GLB,SCP,SCG,KS1200)	4	¥130		P

※お手数ですが、ご注文の際は、コードNoと品名を明記くださいますよう、お願い致します。
※品目数が複数の場合、定価欄は単価になります。

精和産業株式会社　本社/東京都江東区大島5-12-7 TEL:03-3638-6911 FAX:03-3638-6921
配送センター/静岡県浜松市中央区大久保町1348 TEL:053-485-6181 FAX:053-485-6180

分類	洗浄機
型式	122106 JC-2014KB(標)(防音型)
部分	BA0072 防音洗浄機 JC-KB/ｱﾝﾛｰﾀﾞ部

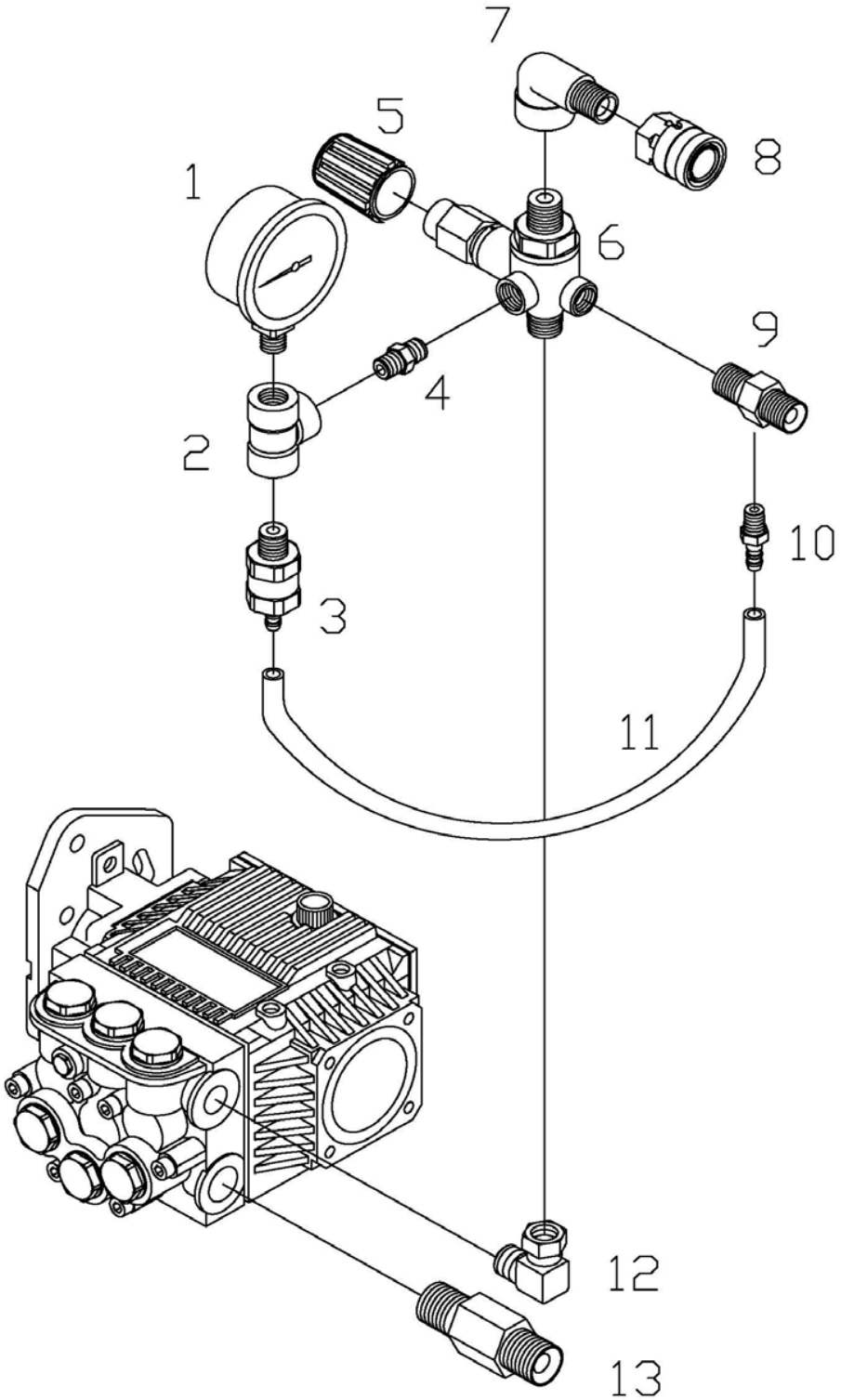

精和産業株式会社　本社/東京都江東区大島5-12-7 TEL:03-3638-6911 FAX:03-3638-6921
配送センター/静岡県浜松市中央区大久保町1348 TEL:053-485-6181 FAX:053-485-6180

分類	洗浄機
型式	122106 JC-2014KB(標)(防音型)
部分	BA0072 防音洗浄機 JC-KB/ｱﾝﾛｰﾀﾞ部

図番	品目コード	品目名	数	定価	備考	区分
01	201702A	圧力計ｹﾞｰｼﾞのみ350K(ｼﾙﾊﾞｰ)(洗浄機用)	1	¥14,520		P
02	401650	高圧ﾁｰｽﾞ1/4	1	¥2,480		P
03	422310	自動ｴｱ抜ｾｯﾄ(JC100,150,200GL)	1	¥4,620		P
04	401661S	ｼﾞｮｲﾝﾄ1/4PTM×1/4PTM(SUS)(JC100,140,ACS,	1	¥1,980		P
05	421394	ﾉﾌﾞ(VB-7)	1	¥1,840		P
06	422430	ｱﾝﾛｰﾀﾞｰ VB-3	1	¥20,420		P
07	421072S	ｴﾙﾎﾞ3/8PTM×3/8PTF(SUS)JC100,1011,140G	1	¥6,070		P
08	222111	高圧ｶﾌﾟﾗ 3TSF(SUS)	1	¥5,000		A3
09	421377	余水ｼﾞｮｲﾝﾄ(CTJ1513G.1513SLO)	1	¥3,030		P
10	422303	竹の子ﾆｯﾌﾟﾙ(JC100,200GL)	1	¥720		P
11	437564	ﾁｭｰﾌﾞφ10×250L(SGT5,6,150GLB)(透明)	1	¥340		P
12	401082S	ｴﾙﾎﾞ3/8PFU×3/8PTM(高圧)(SUS)	1	¥7,920		P
13	421695	吸水ﾊﾟｲﾌﾟ(GLB)	1	¥2,250		P

※お手数ですが、ご注文の際は、コードNoと品名を明記くださいますよう、お願い致します。
※品目数が複数の場合、定価欄は単価になります。

精和産業株式会社　本社/東京都江東区大島5-12-7 TEL:03-3638-6911 FAX:03-3638-6921
配送センター/静岡県浜松市中央区大久保町1348 TEL:053-485-6181 FAX:053-485-6180

分類	洗浄機
型式	122106A JC-2014KB(本)(防音型)
部分	BA0058 高圧ﾎﾟﾝﾌﾟ SRKA3.5G29JM-S(JC2014GP)

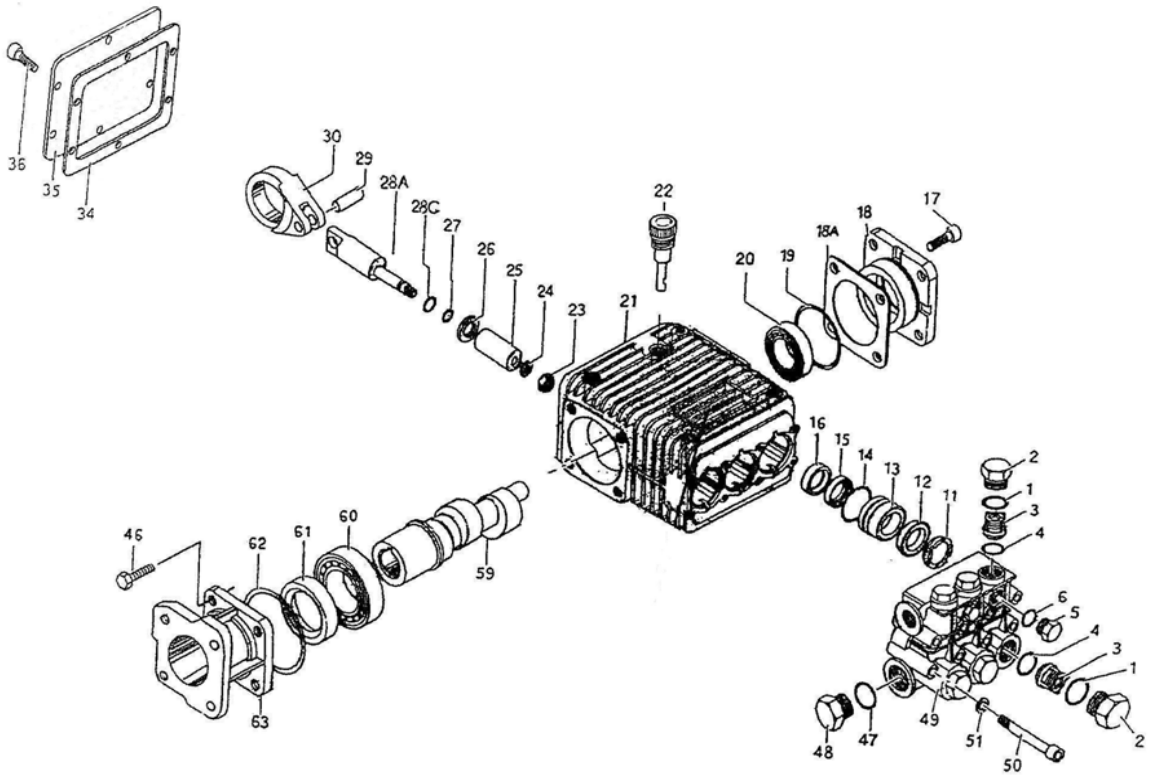

精和産業株式会社　本社/東京都江東区大島5-12-7 TEL:03-3638-6911 FAX:03-3638-6921
配送センター/静岡県浜松市中央区大久保町1348 TEL:053-485-6181 FAX:053-485-6180

分類	洗浄機
型式	122106A JC-2014KB(本)(防音型)
部分	BA0058 高圧ﾎﾟﾝﾌﾟ SRKA3.5G29JM-S(JC2014GP)

図番	品目コード	品目名	数	定価	備考	区分
	BA0058		1			
01	421701	Oﾘﾝｸﾞ φ2.62×17.86(GL,GLB,GSB)	6	¥150		P
02	421702	ﾊﾞﾙﾌﾞﾌﾟﾗｸﾞ(GL,GLB,GSB)960090	6	¥2,700		P
03	421703	ﾊﾞﾙﾌﾞ仕組(GL,GLB,GSB)889051	6	¥2,400		P
04	421704	Oﾘﾝｸﾞ φ2.62×15.54(GL,GLB,GSB)	6	¥110		P
05	421705	ﾒｸﾗ栓(GL,GLB,GSB)880581	2		廃番	P
06	421706	Oﾘﾝｸﾞ φ1.78×10.82(GL,GLB)	2	¥120		P
11	421707	ｻﾎﾟｰﾄﾘﾝｸﾞ(GL,GLB,GSB)960110	3	¥1,300		P
12	421708	高圧ｼｰﾙ(GL,GLB,GSB)880320	3	¥4,050		P
13	421709	ｼｰﾙﾘﾃｰﾅ(GL,GLB,GSB)1380090	3	¥4,000		P
14	421710	Oﾘﾝｸﾞ φ1.78×31.47(GL,GLB,GSB)	3	¥220		P
15	421711	低圧ｼｰﾙ(GL,GLB,GSB)880330	3	¥2,250		P
16	421712	ｵｲﾙｼｰﾙ20×28×6(GL,GLB,GSB)	3	¥1,870		P
17	421713	六角穴付ﾎﾞﾙﾄ(GL,GLB,GSB)	4		廃番	P
18	421714	ｴﾝﾄﾞｶﾊﾞｰ(GL,GLB,GSB)	1		廃番	P
18A	421734	調整ｼﾑ(JC150GL)	1	¥260		P
19	421716	Oﾘﾝｸﾞ2.62×60(GL,GLB,GSB)	1	¥520		P
20	421717	ﾍﾞｱﾘﾝｸﾞ30205(GL,GLB,GSB)840370	1	¥4,200		P
22	421719	ﾃﾞｨｯﾌﾟｽﾃｨｯｸ(GL,GLB,GSB)880130	1	¥2,700		P
23	421782	ﾌﾟﾗﾝｼﾞｬｰﾅｯﾄ(SRKA4G20/30,3.5GJSXφ25)	3	¥660		P
24	421783	ﾜｯｼｬｰ(SRKA4G20/30,3.5GJSXφ25)	3	¥260		P
25	421784	ﾌﾟﾗﾝｼﾞｬｰφ18(SRKA4G20/30,3.5GJSXφ25)	3	¥10,940		P
26	421785	ｽﾘﾝｶﾞｰﾘﾝｸﾞ(SRKA4G20/30,3.5GJSXφ25)	3	¥310		P
27	421150	(421150へ共通)Oﾘﾝｸﾞ(SRKA4G20/30)	3	¥100		P
28A	421787	ﾌﾟﾗﾝｼﾞｬｰｶﾞｲﾄﾞ(SRKA4G20/30,3.5GJSXφ25)	3	¥8,310		P
28C	421788	ﾊﾞｯｸｱｯﾌﾟﾘﾝｸﾞ(SRKA4G20/30,3.5GJSXφ25)	3	¥490		P
30	421790	ｺﾝﾛｯﾄ(SRKA4G30,3.5G29JSXφ25)	3	¥11,610		P
34	421731	ｶﾞｽｹｯﾄ(GL,GLB,GSB)1380170	1	¥1,800		P
35	421589	ﾘｱｶﾊﾞｰ(2014GP)	1		廃番	P
46	421737	ﾌﾗﾝｼﾞﾎﾞﾙﾄ(GL,GLB)180430	4		廃番	P
47	421738	Oﾘﾝｸﾞ2.0×17.5(GL,GLB,GSB)	1		廃番	P
48	421739	ﾒｸﾗ栓(GL,GLB,GSB)820360	1		廃番	P
49	421740	ﾎﾟﾝﾌﾟﾍｯﾄﾞ(GL,GLB,GSB)1380020	1		廃番	P
50	421741	ﾍｯﾄﾞﾎﾞﾙﾄ(GL,GLB,GSB)820150	8	¥390		P
60	421743	ﾍﾞｱﾘﾝｸﾞ32008(GL,GLB)1380320	1		廃番	P
61	421744	ｵｲﾙｼｰﾙ40×55×7(GL,GLB)621170	1	¥2,400		P

精和産業株式会社　本社/東京都江東区大島5-12-7 TEL:03-3638-6911 FAX:03-3638-6921
配送センター/静岡県浜松市中央区大久保町1348 TEL:053-485-6181 FAX:053-485-6180

分類	洗浄機
型式	122106A JC-2014KB(本)(防音型)
部分	BA0058 高圧ﾎﾟﾝﾌﾟ SRKA3.5G29JM-S(JC2014GP)

図番	品目コード	品目名	数	定価	備考	区分
62	421745	Oﾘﾝｸﾞ1.78×72.75(GL,GLB)	1	¥460		P
63	421746	ﾌﾗﾝｼﾞ(GL,GLB)402007	1		廃番	P

※お手数ですが、ご注文の際は、コードNoと品名を明記くださいますよう、お願い致します。
※品目数が複数の場合、定価欄は単価になります。

精和産業株式会社　本社/東京都江東区大島5-12-7 TEL:03-3638-6911 FAX:03-3638-6921
配送センター/静岡県浜松市中央区大久保町1348 TEL:053-485-6181 FAX:053-485-6180

分類	洗浄機
型式	BA0069 ｱﾝﾛｰﾀﾞ VB-3

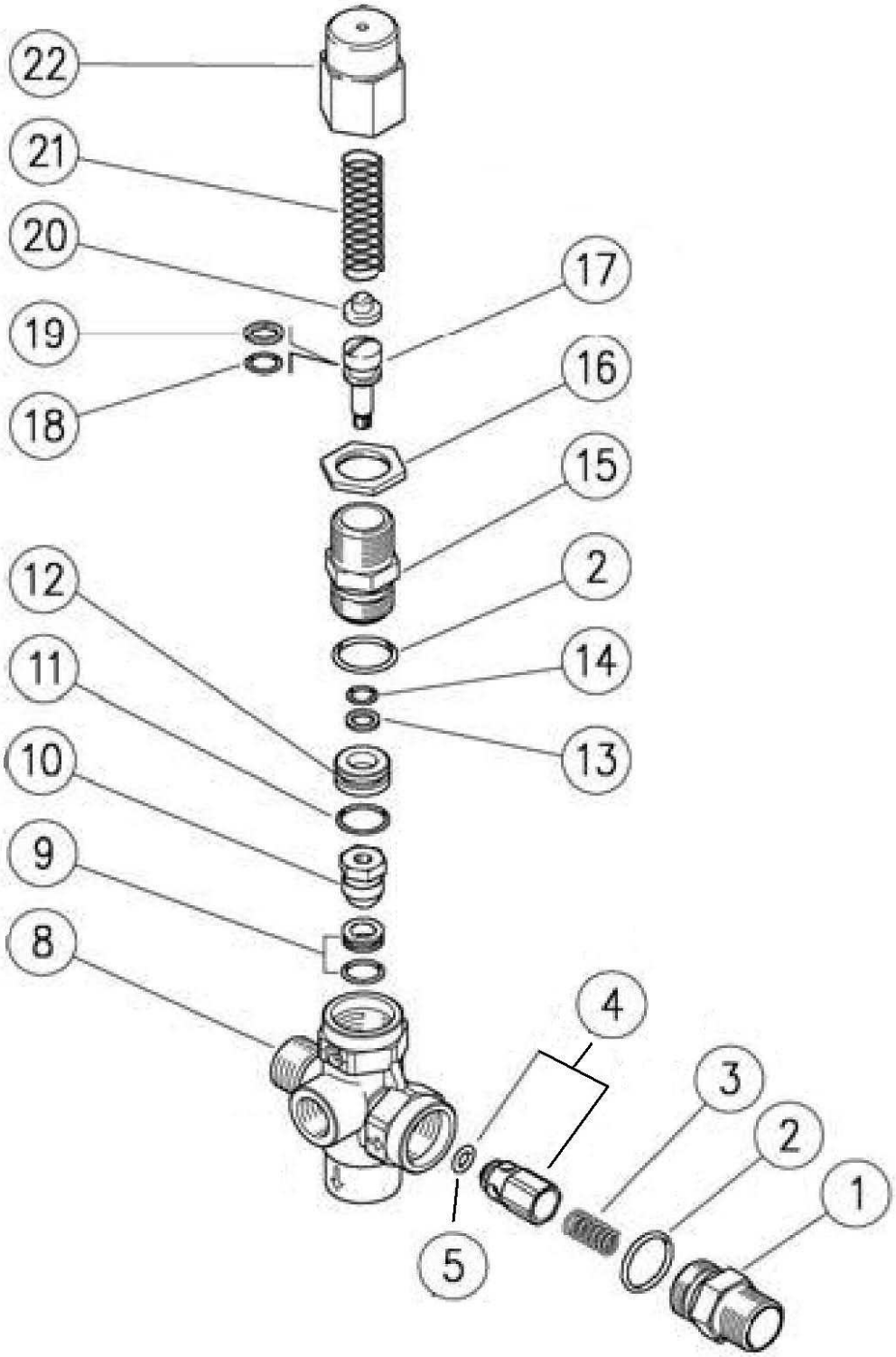

精和産業株式会社　本社/東京都江東区大島5-12-7 TEL:03-3638-6911 FAX:03-3638-6921
配送センター/静岡県浜松市中央区大久保町1348 TEL:053-485-6181 FAX:053-485-6180

分類	洗浄機
型式	BA0069 ｱﾝﾛｰﾀﾞ VB-3

図番	品目コード	品目名	数	定価	備考	区分
	BA0069		1			
00	423450	ﾘﾍﾟｱｷｯﾄ(VB3)	1	¥4,100	2,5,9,10,11,13,14,18,19 含	P
01	422085	ｼﾞｮｲﾝﾄ(VB3)	1	¥1,980		P
02	422086	Oﾘﾝｸﾞ(VB3)	2	¥100		P
03	422087	ｽﾌﾟﾘﾝｸﾞ(VB3)	1	¥380		P
04	422088A	ｼｭｰﾀｰﾋﾟﾝ(Oﾘﾝｸﾞ付き)(VB3)	1	¥1,500	5含	P
08	422090	ﾊｳｼﾞﾝｸﾞ(VB3)	1	¥7,590		P
09	422091	ｼｰﾄ(VB3)	1	¥1,300		P
10	422092	ｻﾎﾟｰﾄ(VB3)	1	¥1,500		P
11	422093	Oﾘﾝｸﾞ(VB3)	1	¥150		P
12	422094	ｽﾍﾟｰｻｰﾘﾝｸﾞ(VB3)	1	¥1,600		P
13	422095	ﾊﾞｯｸｱｯﾌﾟﾘﾝｸﾞ(VB3)	1	¥330		P
14	422096	Oﾘﾝｸﾞ(VB3)	1	¥130		P
15	422097	ﾋﾟｽﾄﾝﾎﾙﾀﾞｰ(VB3)	1	¥4,350		P
16	422098	ﾛｯｸﾅｯﾄ(VB3)	1	¥420		P
17	422099	ﾋﾟｽﾄﾝ(VB3)	1	¥2,800		P
18	422101	Oﾘﾝｸﾞ(VB3)	1	¥180		P
19	422103	ﾊﾞｯｸｱｯﾌﾟﾘﾝｸﾞ(VB3)	1	¥370		P
20	422082	ｽﾌﾟﾘﾝｸﾞ座金(VB7)	1	¥280		P
21	422104	ｽﾌﾟﾘﾝｸﾞ(VB3)	1	¥1,230		P
22	422083	調圧ﾅｯﾄ(VB7)	1	¥3,310		P

※お手数ですが、ご注文の際は、コードNoと品名を明記くださいますよう、お願い致します。
※品目数が複数の場合、定価欄は単価になります。

精和産業株式会社　本社/東京都江東区大島5-12-7 TEL:03-3638-6911 FAX:03-3638-6921
配送センター/静岡県浜松市中央区大久保町1348 TEL:053-485-6181 FAX:053-485-6180

分類	洗浄機
型式	122105 JC-2014GP(φ150)(標)(防音型)
部分	GSRKA3.5G29JSXt 展開図

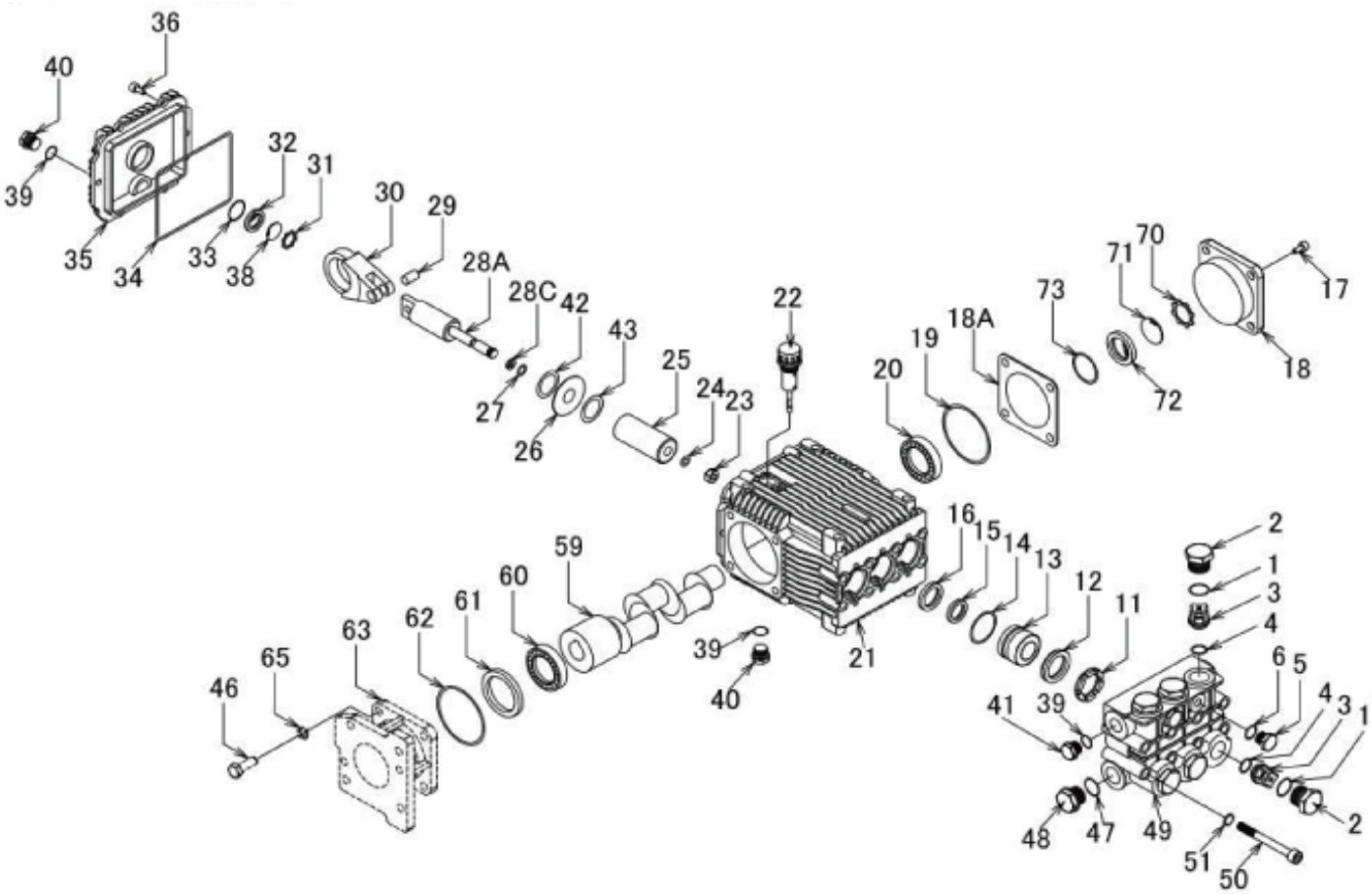

精和産業株式会社　本社/東京都江東区大島5-12-7 TEL:03-3638-6911 FAX:03-3638-6921
配送センター/静岡県浜松市中央区大久保町1348 TEL:053-485-6181 FAX:053-485-6180

分類	洗浄機
型式	122105 JC-2014GP(φ150)(標)(防音型)
部分	GSRKA3.5G29JSXt 展開図

図番	品目コード	品目名	数	定価	備考	区分
	BA0058	高圧ﾎﾟﾝﾌﾟ SRKA3.5G29JM-S(JC2014GP	1			
01	421701	Oﾘﾝｸﾞ φ2.62×17.86(GL,GLB,GSB)	6	¥150		P
02	421702	ﾊﾞﾙﾌﾞﾌﾟﾗｸﾞ(GL,GLB,GSB)960090	6	¥2,700		P
03	421703	ﾊﾞﾙﾌﾞ仕組(GL,GLB,GSB)889051	6	¥2,400		P
04	421704	Oﾘﾝｸﾞ φ2.62×15.54(GL,GLB,GSB)	6	¥110		P
05	421705	ﾒｸﾗ栓(GL,GLB,GSB)880581	2		廃番	P
06	421706	Oﾘﾝｸﾞ φ1.78×10.82(GL,GLB)	2	¥120		P
11	421707	ｻﾎﾟｰﾄﾘﾝｸﾞ(GL,GLB,GSB)960110	3	¥1,300		P
12	421708	高圧ｼｰﾙ(GL,GLB,GSB)880320	3	¥4,050		P
13	421709	ｼｰﾙﾘﾃｰﾅ(GL,GLB,GSB)1380090	3	¥4,000		P
14	421710	Oﾘﾝｸﾞ φ1.78×31.47(GL,GLB,GSB)	3	¥220		P
15	421711	低圧ｼｰﾙ(GL,GLB,GSB)880330	3	¥2,250		P
16	421712	ｵｲﾙｼｰﾙ20×28×6(GL,GLB,GSB)	3	¥1,870		P
17	421713	六角穴付ﾎﾞﾙﾄ(GL,GLB,GSB)	4		廃番	P
18	421714	ｴﾝﾄﾞｶﾊﾞｰ(GL,GLB,GSB)	1		廃番	P
18A	421734	調整ｼﾑ(JC150GL)	1	¥260		P
19	421716	Oﾘﾝｸﾞ2.62×60(GL,GLB,GSB)	1	¥520		P
20	421717	ﾍﾞｱﾘﾝｸﾞ30205(GL,GLB,GSB)840370	1	¥4,200		P
22	421719	ﾃﾞｨｯﾌﾟｽﾃｨｯｸ(GL,GLB,GSB)880130	1	¥2,700		P
23	421782	ﾌﾟﾗﾝｼﾞｬｰﾅｯﾄ(SRKA4G20/30,3.5GJSXφ25	3	¥660		P
24	421783	ﾜｯｼｬｰ(SRKA4G20/30,3.5GJSXφ25)	3	¥260		P
25	421784	ﾌﾟﾗﾝｼﾞｬｰφ18(SRKA4G20/30,3.5GJSXφ2	3	¥10,940		P
26	421785	ｽﾘﾝｶﾞｰﾘﾝｸﾞ(SRKA4G20/30,3.5GJSXφ25)	3	¥310		P
27	421150	Oﾘﾝｸﾞ1.78×4.48(JC100GL)	3	¥100		P
28A	421787	ﾌﾟﾗﾝｼﾞｬｰｶﾞｲﾄﾞ(SRKA4G20/30,3.5GJSXφ2	3	¥8,310		P
28C	421788	ﾊﾞｯｸｱｯﾌﾟﾘﾝｸﾞ(SRKA4G20/30,3.5GJSXφ2	3	¥490		P
30	421790	ｺﾝﾛｯﾄ(SRKA4G30,3.5G29JSXφ25)	3	¥11,610		P
34	421731	ｶﾞｽｹｯﾄ(GL,GLB,GSB)1380170	1	¥1,800		P
35	421589	ﾘｱｶﾊﾞｰ(2014GP)	1		廃番	P
46	421737	ﾌﾗﾝｼﾞﾎﾞﾙﾄ(GL,GLB)180430	4		廃番	P
47	421738	Oﾘﾝｸﾞ2.0×17.5(GL,GLB,GSB)	1		廃番	P
48	421739	ﾒｸﾗ栓(GL,GLB,GSB)820360	1		廃番	P
49	421740	ﾎﾟﾝﾌﾟﾍｯﾄﾞ(GL,GLB,GSB)1380020	1		廃番	P
50	421741	ﾍｯﾄﾞﾎﾞﾙﾄ(GL,GLB,GSB)820150	8	¥390		P
60	421743	ﾍﾞｱﾘﾝｸﾞ32008(GL,GLB)1380320	1		廃番	P
61	421744	ｵｲﾙｼｰﾙ40×55×7(GL,GLB)621170	1	¥2,400		P

精和産業株式会社　本社/東京都江東区大島5-12-7 TEL:03-3638-6911 FAX:03-3638-6921
配送センター/静岡県浜松市中央区大久保町1348 TEL:053-485-6181 FAX:053-485-6180

分類	洗浄機
型式	122105 JC-2014GP(φ150)(標)(防音型)
部分	GSRKA3.5G29JSXt 展開図

図番	品目コード	品目名	数	定価	備考	区分
62	421745	Oﾘﾝｸﾞ1.78×72.75(GL,GLB)	1	¥460		P
63	421746	ﾌﾗﾝｼﾞ(GL,GLB)402007	1		廃番	P

※お手数ですが、ご注文の際は、コードNoと品名を明記くださいますよう、お願い致します。
※品目数が複数の場合、定価欄は単価になります。

精和産業株式会社　本社/東京都江東区大島5-12-7 TEL:03-3638-6911 FAX:03-3638-6921
配送センター/静岡県浜松市中央区大久保町1348 TEL:053-485-6181 FAX:053-485-6180