分類	洗浄機
型式	220649 ｻｰﾌｪｽｸﾘｰﾅｰSL-B200

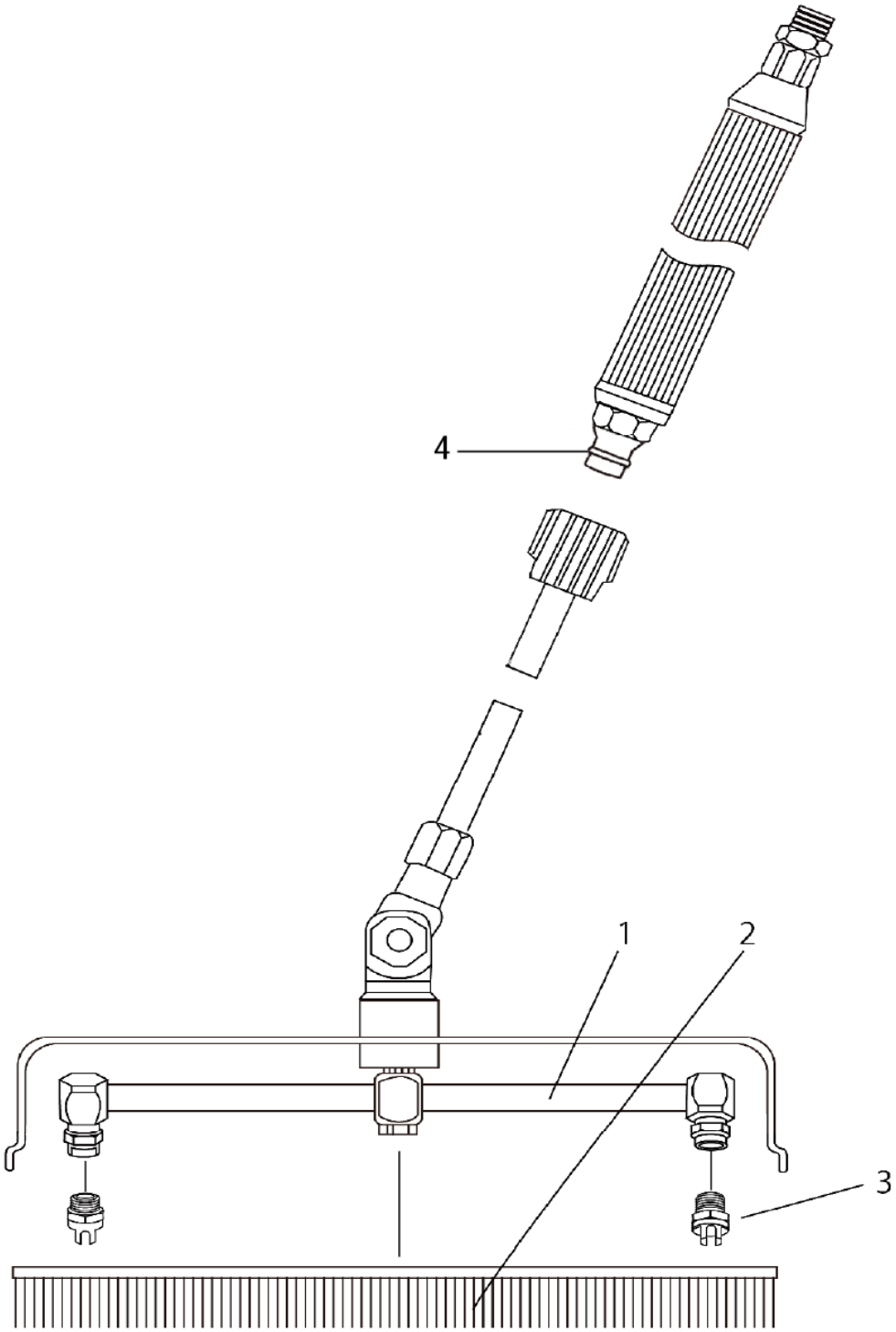

精和産業株式会社　本社/東京都江東区大島5-12-7 TEL:03-3638-6911 FAX:03-3638-6921
配送センター/静岡県浜松市中央区大久保町1348 TEL:053-485-6181 FAX:053-485-6180

分類	洗浄機
型式	220649 ｻｰﾌｪｽｸﾘｰﾅｰSL-B200

図番	品目コード	品目名	数	定価	備考	区分
01	220621	ﾀｰﾎﾞﾛｰﾀｰｱｰﾑΦ150	1	¥27,600		P
02	220620	ﾌﾞﾗｼﾘﾝｸﾞΦ200	1	¥15,400		P
03	220691	ｻｰﾌｪｽｸﾘﾅｰ用ﾉｽﾞﾙ	2	¥11,500		P
04	428510	OﾘﾝｸﾞAS568-110（ｼﾞﾏﾃｯｸ,SUH200）	1	¥370		P

※お手数ですが、ご注文の際は、コードNoと品名を明記くださいますよう、お願い致します。

※品目数が複数の場合、定価欄は単価になります。

精和産業株式会社　本社/東京都江東区大島5-12-7 TEL:03-3638-6911 FAX:03-3638-6921
配送センター/静岡県浜松市中央区大久保町1348 TEL:053-485-6181 FAX:053-485-6180